サ　ッ　カ　ー

責任者　國　和　智　彦（桑原中）

1 期　　日　　平成26年10月15日(水)～20日(月)

2 会　　場　　15日:愛媛県総合運動公園補助競技場・多目的広場

16日:北条スポーツセンター陸上競技場(天然芝)・同球技場(人工芝)

17日:北条スポーツセンター球技場(人工芝)

20日:北条スポーツセンター陸上競技場(天然芝)・同球技場(人工芝)

3 開　会　式　　15日　9:00　第1Gのチーム及び昨年度優勝・準優勝チーム代表者

4 監 督 会 議　　15日　8:00 ～ ※全チーム監督参加のこと
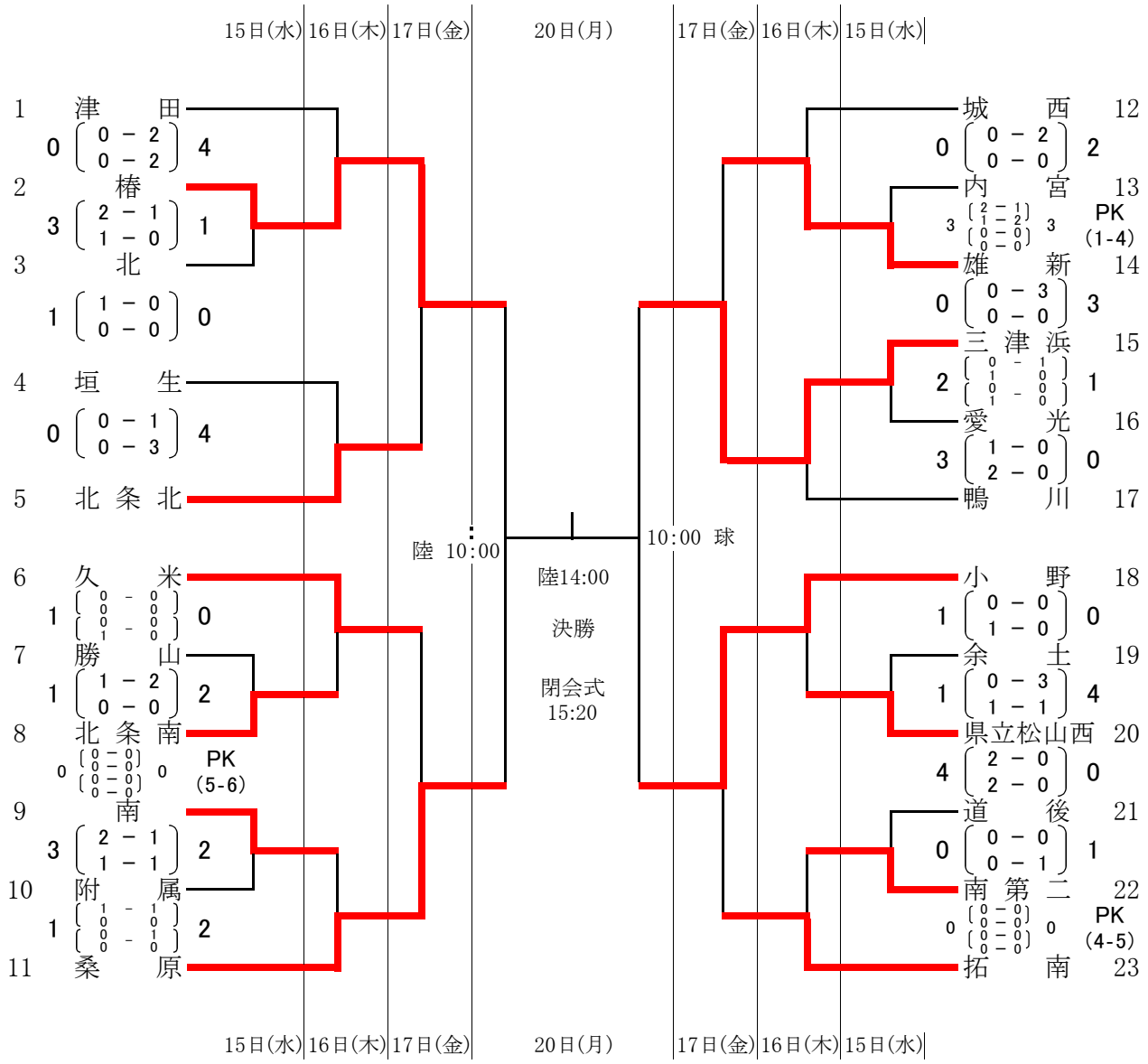
5 組み合わせ