バドミントン

責任者　坂本　利夫（道後中）

1　期　　日　　平成２７年１０月２０日(火)

2　会　　場　　松山市総合コミュニティセンター体育館

3　開　会　式　　９：００ ～　　（監督会議　８：３０～）

4　試合開始時刻　　９：３０ ～

5　組み合わせ

男　子

優　勝	東　中
準優勝	津田中
第3位	久谷中

（リーグ戦）

	東　中	久谷中	津田中	勝　敗	順　位
東　中		○　3－0	○　2－1	2－0	1
久谷中	×　0－3		×　0－3	0－2	3
津田中	×　1－2	○　3－0		1－1	2

女　子

優　勝	道後中
準優勝	久谷中
第3位	鴨川中
第3位	南　中

（予選リーグ戦）

Aリーグ	津田中	南　中	鴨川中	勝　敗	順　位
津田中		×　1－2	×　0－3	0－2	3
南　中	○　2－1		×　0－3	1－1	2
鴨川中	○　3－0	○　3－0		2－0	1

Bリーグ	道後中	東　中	久谷中	勝　敗	順　位
道後中		○　3－0	○　2－1	2－0	1
東　中	×　0－3		×　0－3	0－2	3
久谷中	×　1－2	○　3－0		1－1	2

（決勝トーナメント）

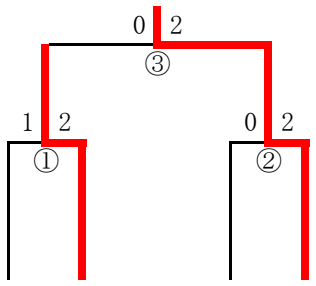

個　人　戦　　男　子　シ　ン　グ　ル　ス

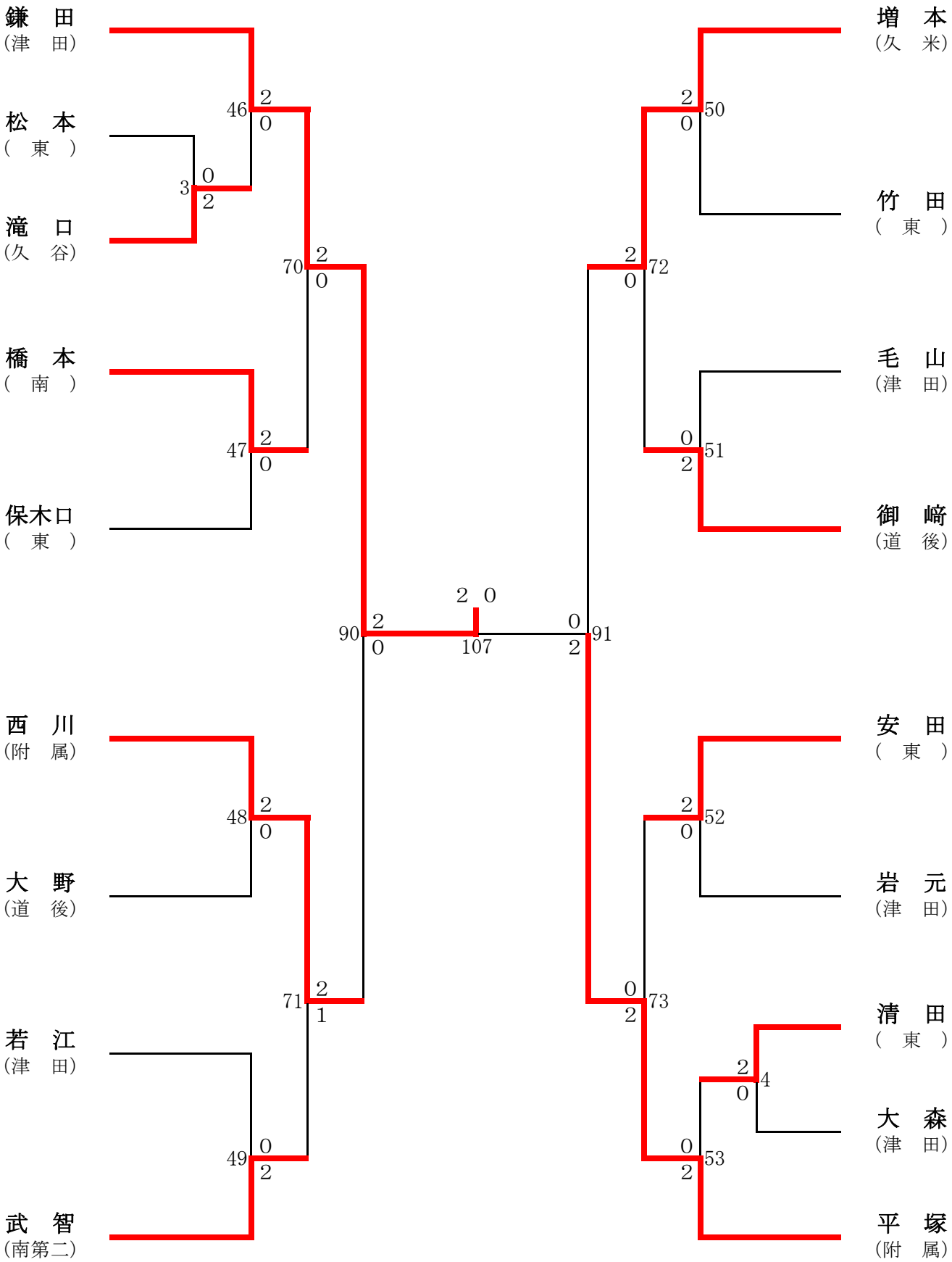
鎌　田
(津　田)
松　本
(　東　)
滝　口
(久　谷)
橋　本
(　南　)
保木口
(　東　)
西　川
(附　属)
大　野
(道　後)
若　江
(津　田)
武　智
(南第二)
増　本
(久　米)
竹　田
(　東　)
毛　山
(津　田)
御　﨑
(道　後)
安　田
(　東　)
岩　元
(津　田)
清　田
(　東　)
大　森
(津　田)
平　塚
(附　属)
46
47
48
49
50
51
52
53
70
71
72
73
90
91
107
2
0
1

個　人　戦　　男　子　ダ　ブ　ル　ス

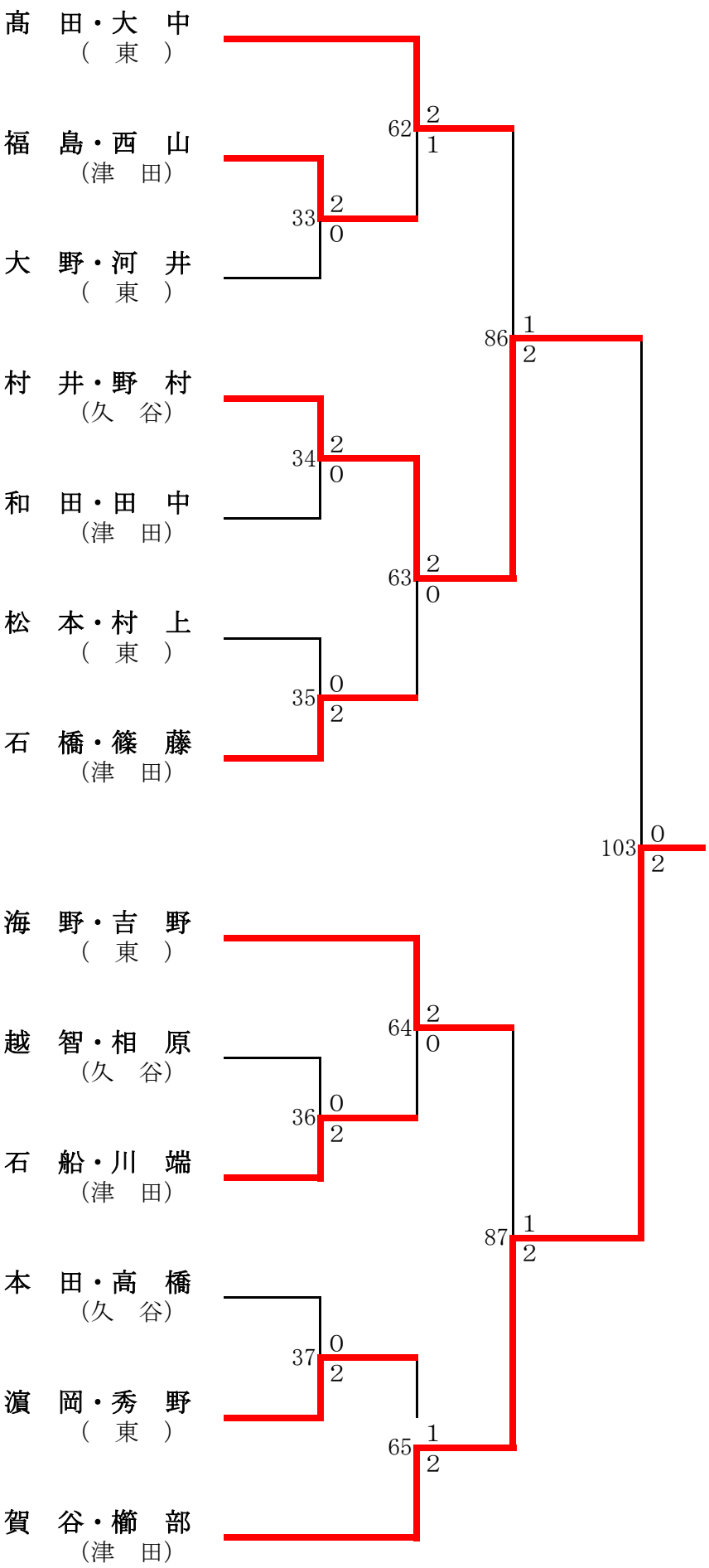
高　田・大　中
（　東　）
福　島・西　山
（津　田）
大　野・河　井
（　東　）
村　井・野　村
（久　谷）
和　田・田　中
（津　田）
松　本・村　上
（　東　）
石　橋・篠　藤
（津　田）
海　野・吉　野
（　東　）
越　智・相　原
（久　谷）
石　船・川　端
（津　田）
本　田・高　橋
（久　谷）
濵　岡・秀　野
（　東　）
賀　谷・櫛　部
（津　田）
62
33
86
34
63
35
103
64
36
87
37
65

個　人　戦　　女　子　シ　ン　グ　ル　ス

試合	選手	スコア	選手
1	八塚（南）	2－0	西島（鴨川）
31	渡部（附属）	2－0	八塚（南）
17	村上（津田）	2－0	八百城（東雲）
54	渡部（附属）	2－0	村上（津田）
18	藤岡（津田）	0－2	佐藤（道後）
19	嶋本（東）	0－2	武内（南）
55	佐藤（道後）	2－0	武内（南）
74	渡部（附属）	2－0	佐藤（道後）
20	山崎（久谷）	2－0	樋口彩（鴨川）
21	鶴井（南）	0－2	横井（道後）
56	山崎（久谷）	0－2	横井（道後）
22	松浦（鴨川）	2－0	松岡（津田）
23	山本（東雲）	0－2	川本（勝山）
57	松浦（鴨川）	0－2	川本（勝山）
75	横井（道後）	0－2	川本（勝山）
92	渡部（附属）	2－0	川本（勝山）
24	櫻田（道後）	2－0	渡邊（鴨川）
25	伊藤（南）	2－0	黒岩（東雲）
58	櫻田（道後）	2－0	伊藤（南）
26	宮崎（東）	0－2	丹下（道後）
27	榎本（津田）	0－2	大西（三津浜）
59	丹下（道後）	0－2	大西（三津浜）
76	櫻田（道後）	2－0	大西（三津浜）
28	有村（西）	2－0	濱田（津田）
29	古賀（道後）	0－2	河崎（南）
60	有村（西）	2－0	河崎（南）
30	岡崎（久米）	棄	樋口幸（鴨川）
2	菊野（東）	0－2	今村（東雲）
32	今村（東雲）	0－2	松木（附属）
61	樋口幸（鴨川）	0－2	松木（附属）
77	有村（西）	0－2	松木（附属）
93	櫻田（道後）	0－2	松木（附属）
109	渡部（附属）	2－0	松木（附属）

個人戦　女子ダブルス

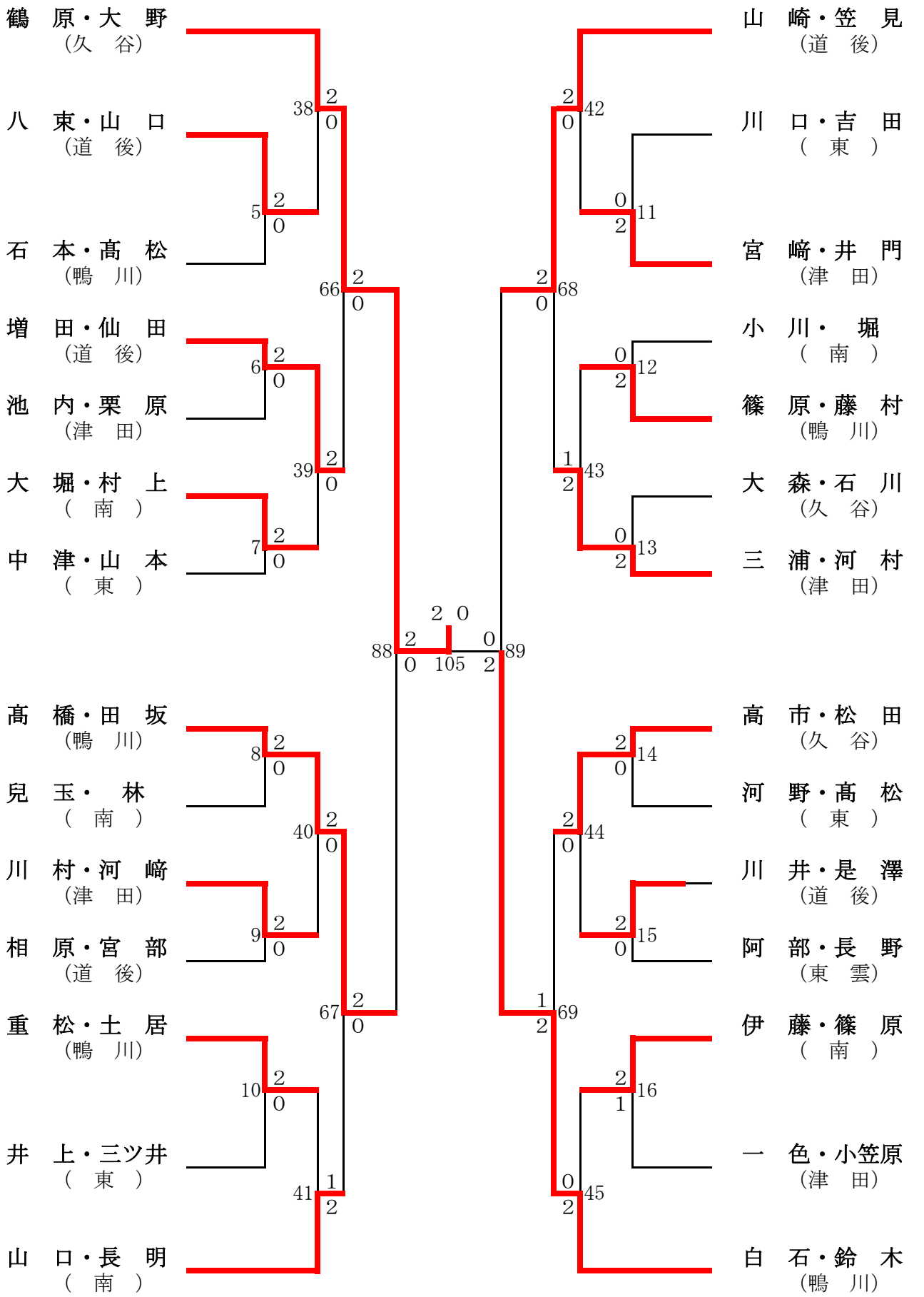

鶴原・大野（久谷）
八束・山口（道後）
石本・髙松（鴨川）
増田・仙田（道後）
池内・栗原（津田）
大堀・村上（南）
中津・山本（東）
髙橋・田坂（鴨川）
兒玉・林（南）
川村・河﨑（津田）
相原・宮部（道後）
重松・土居（鴨川）
井上・三ツ井（東）
山口・長明（南）
山崎・笠見（道後）
川口・吉田（東）
宮﨑・井門（津田）
小川・堀（南）
篠原・藤村（鴨川）
大森・石川（久谷）
三浦・河村（津田）
髙市・松田（久谷）
河野・髙松（東）
川井・是澤（道後）
阿部・長野（東雲）
伊藤・篠原（南）
一色・小笠原（津田）
白石・鈴木（鴨川）
38
5
66
6
39
7
88
105
89
8
40
9
67
10
41
42
11
68
12
43
13
14
44
15
69
16
45