平成２７年度　松山市中学校新人体育大会　バスケットボール競技結果

期　日　：　平成27年10月14日（水）　～10月16日（金）
会　場　：　松山市コミュニティセンター・松山市立鴨川中学校体育館・旭中学校体育館

【男　子】

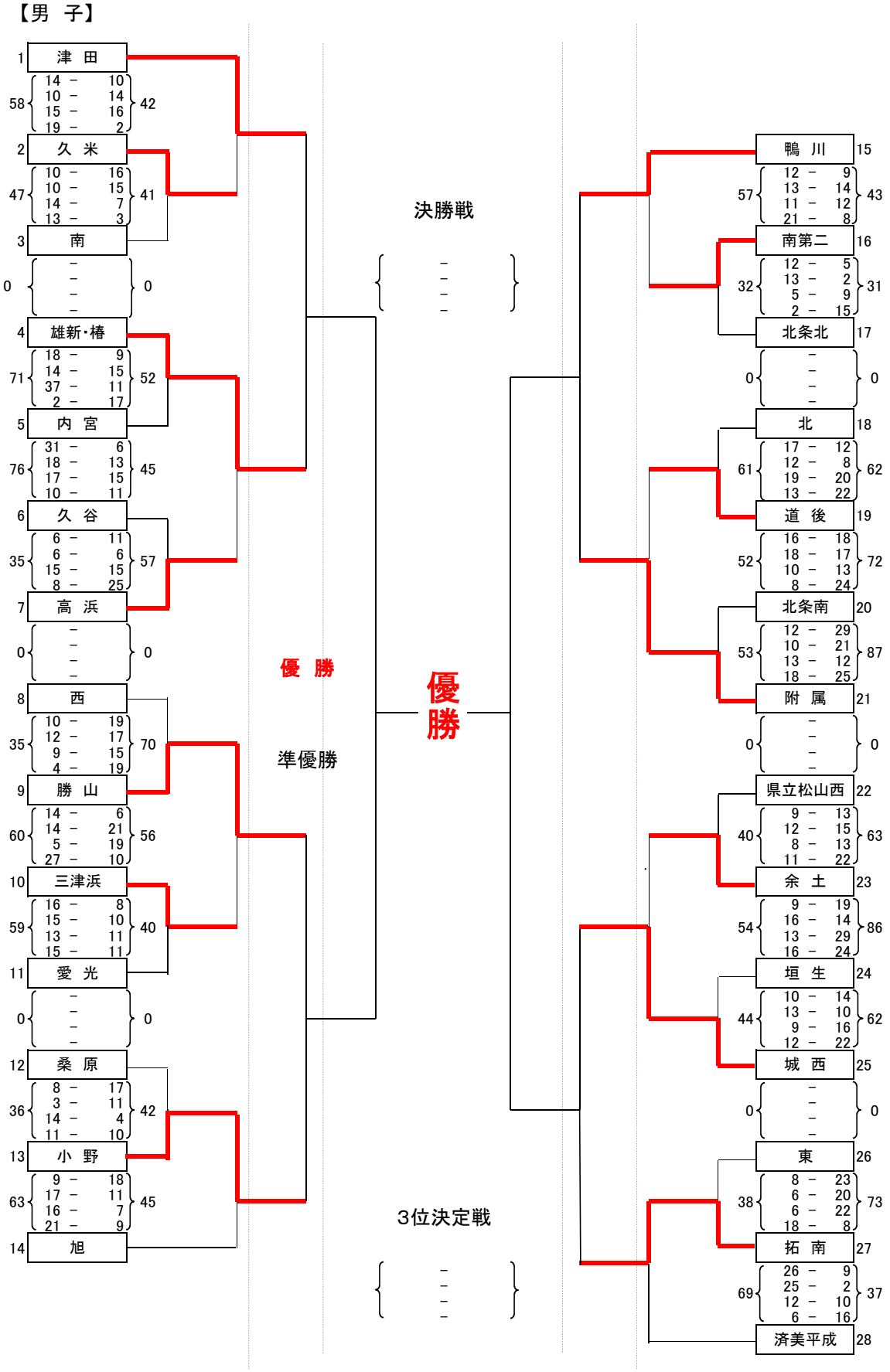

【女　子】

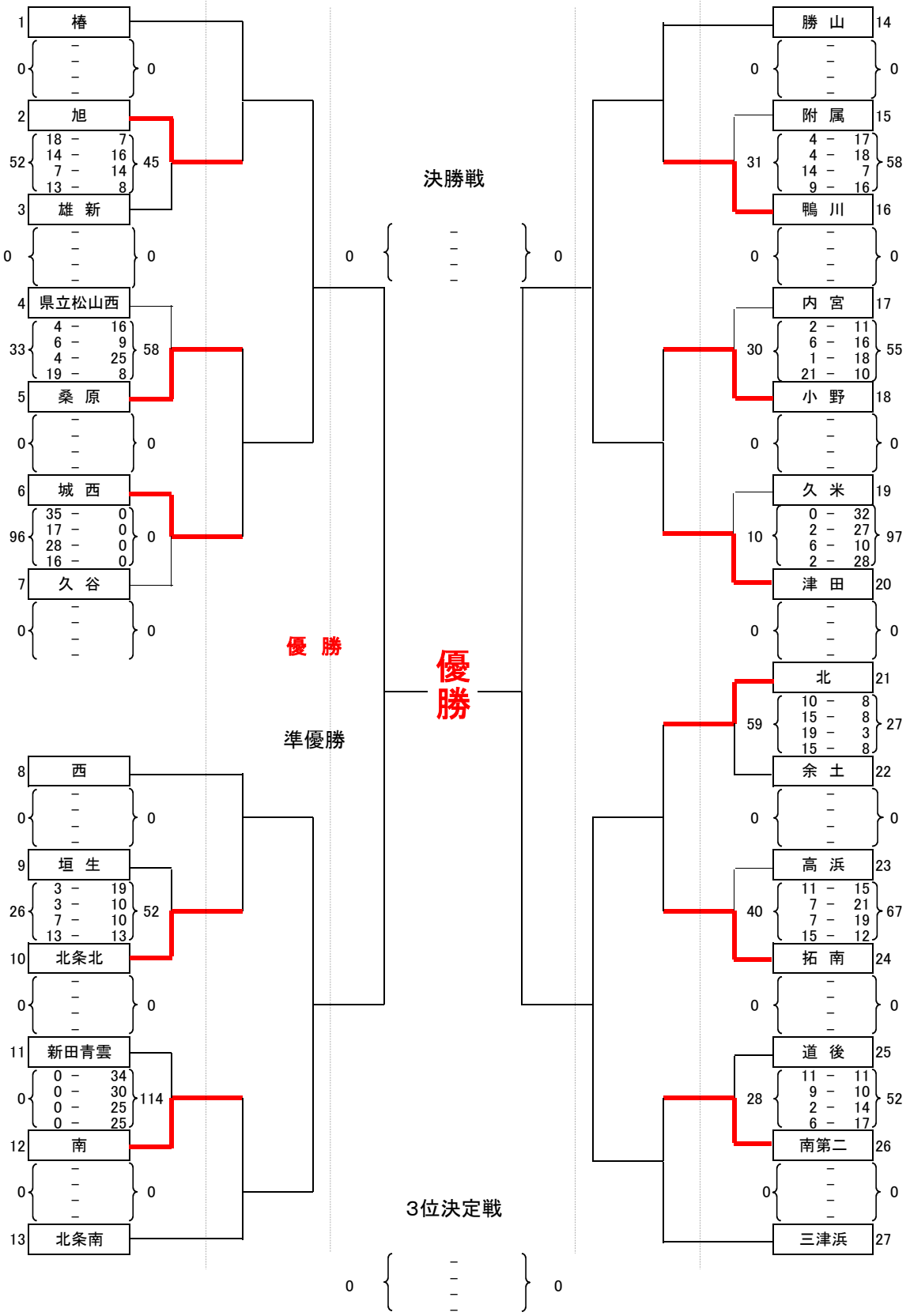
1 椿 0 0
2 旭 52 45
18 - 7
14 - 16
7 - 14
13 - 8
3 雄　新 0 0
4 県立松山西 33 58
4 - 16
6 - 9
4 - 25
19 - 8
5 桑　原 0 0
6 城　西 96 0
35 - 0
17 - 0
28 - 0
16 - 0
7 久　谷 0 0
8 西 0 0
9 垣　生 26 52
3 - 19
3 - 10
7 - 10
13 - 13
10 北条北 0 0
11 新田青雲 0 114
0 - 34
0 - 30
0 - 25
0 - 25
12 南 0 0
13 北条南
優　勝
準優勝
決勝戦
0 0
優勝
3位決定戦
0 0
14 勝　山 0 0
15 附　属 31 58
4 - 17
4 - 18
14 - 7
9 - 16
16 鴨　川 0 0
17 内　宮 30 55
2 - 11
6 - 16
1 - 18
21 - 10
18 小　野 0 0
19 久　米 10 97
0 - 32
2 - 27
6 - 10
2 - 28
20 津　田 0 0
21 北 59 27
10 - 8
15 - 8
19 - 3
15 - 8
22 余　土 0 0
23 高　浜 40 67
11 - 15
7 - 21
7 - 19
15 - 12
24 拓　南 0 0
25 道　後 28 52
11 - 11
9 - 10
2 - 14
6 - 17
26 南第二 0 0
27 三津浜