平成２７年度　松山市中学校総合体育大会　バスケットボール競技結果

期　日　：　平成27年6月9日（火）　～6月11日（木）
会　場　：　松山市コミュニティセンター・松山市立旭中学校体育館・城西中学校体育館

【男　子】

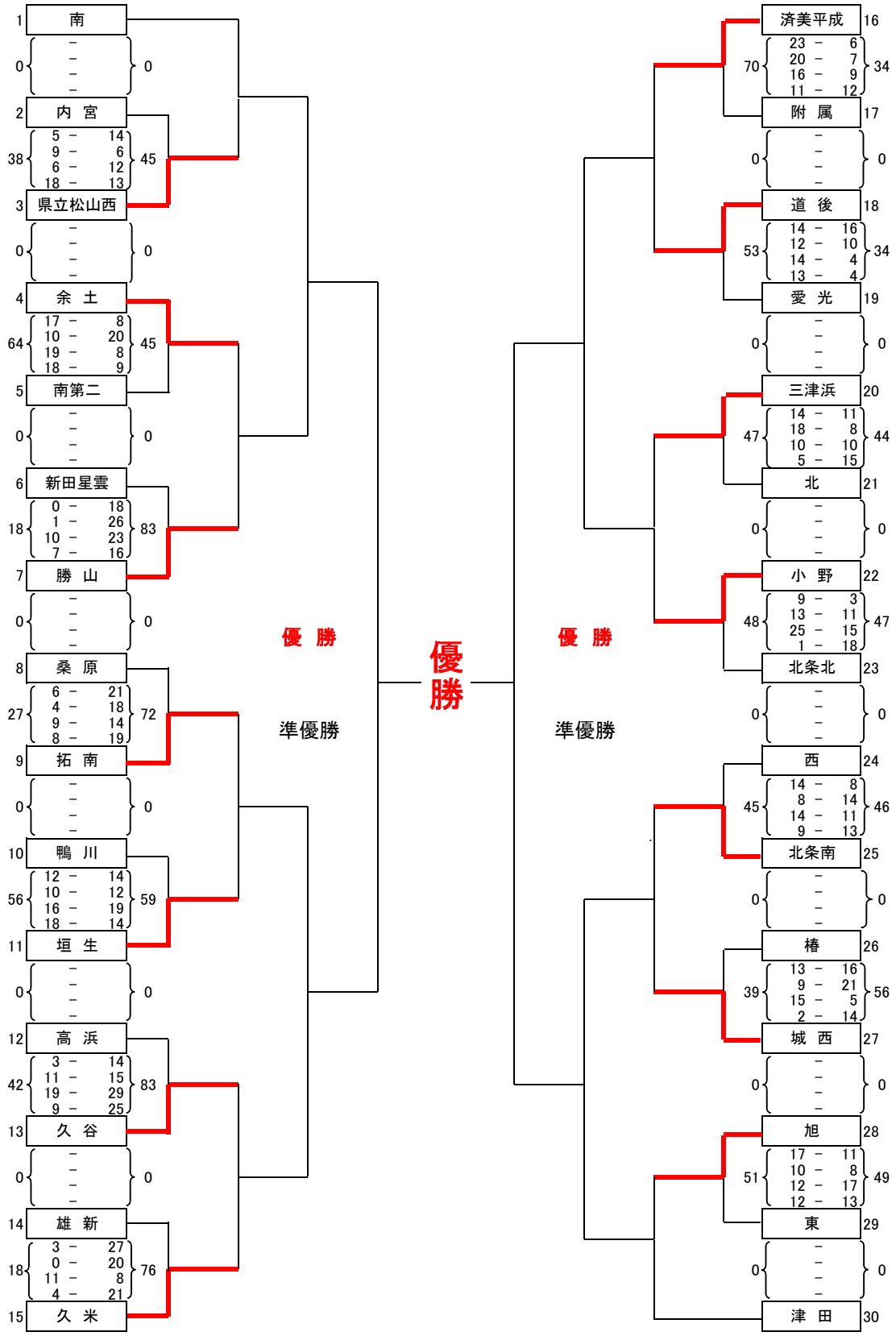

【女　子】

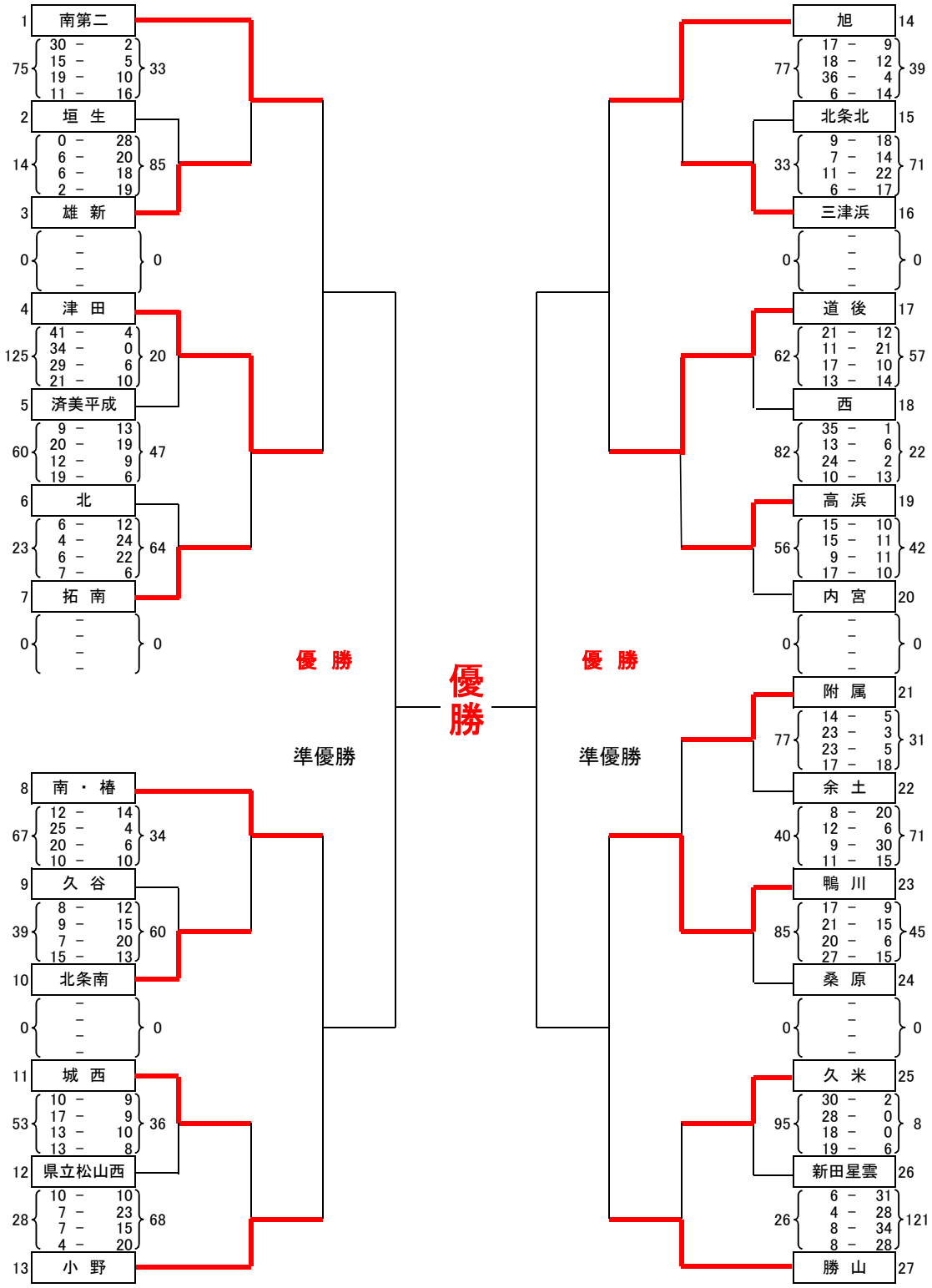
1 南第二
75 30 － 2 / 15 － 5 / 19 － 10 / 11 － 16 } 33
2 垣　生
14 0 － 28 / 6 － 20 / 6 － 18 / 2 － 19 } 85
3 雄　新
0 － / － / － / － } 0
4 津　田
125 41 － 4 / 34 － 0 / 29 － 6 / 21 － 10 } 20
5 済美平成
60 9 － 13 / 20 － 19 / 12 － 9 / 19 － 6 } 47
6 北
23 6 － 12 / 4 － 24 / 6 － 22 / 7 － 6 } 64
7 拓　南
0 － / － / － / － } 0
優　勝
準優勝
8 南・椿
67 12 － 14 / 25 － 4 / 20 － 6 / 10 － 10 } 34
9 久　谷
39 8 － 12 / 9 － 15 / 7 － 20 / 15 － 13 } 60
10 北条南
0 － / － / － / － } 0
11 城　西
53 10 － 9 / 17 － 9 / 13 － 10 / 13 － 8 } 36
12 県立松山西
28 10 － 10 / 7 － 23 / 7 － 15 / 4 － 20 } 68
13 小　野
優勝
14 旭
77 17 － 9 / 18 － 12 / 36 － 4 / 6 － 14 } 39
15 北条北
33 9 － 18 / 7 － 14 / 11 － 22 / 6 － 17 } 71
16 三津浜
0 － / － / － / － } 0
17 道　後
62 21 － 12 / 11 － 21 / 17 － 10 / 13 － 14 } 57
18 西
82 35 － 1 / 13 － 6 / 24 － 2 / 10 － 13 } 22
19 高　浜
56 15 － 10 / 15 － 11 / 9 － 11 / 17 － 10 } 42
20 内　宮
0 － / － / － / － } 0
優　勝
準優勝
21 附　属
77 14 － 5 / 23 － 3 / 23 － 5 / 17 － 18 } 31
22 余　土
40 8 － 20 / 12 － 6 / 9 － 30 / 11 － 15 } 71
23 鴨　川
85 17 － 9 / 21 － 15 / 20 － 6 / 27 － 15 } 45
24 桑　原
0 － / － / － / － } 0
25 久　米
95 30 － 2 / 28 － 0 / 18 － 0 / 19 － 6 } 8
26 新田星雲
26 6 － 31 / 4 － 28 / 8 － 34 / 8 － 28 } 121
27 勝　山