サ　ッ　カ　ー

責任者　國　和　智　彦（桑原中）

1 期　　日　　平成27年6月9日(火)～12日(金)

2 会　　場　　愛媛県総合運動公園補助競技場・多目的広場・北条スポーツセンター

3 開　会　式　　9日　9:00　第1Gのチーム及び昨年度優勝・準優勝チーム代表者

※監督会議　9日8:00～全チーム監督参加

4 試合開始時刻　　9日　9:30　10・11・12日　10:00

※ベンチには引率者、監督、コーチ及び登録メンバーのみ（選手18名）

番号の若い方が、グラウンドに向かって左
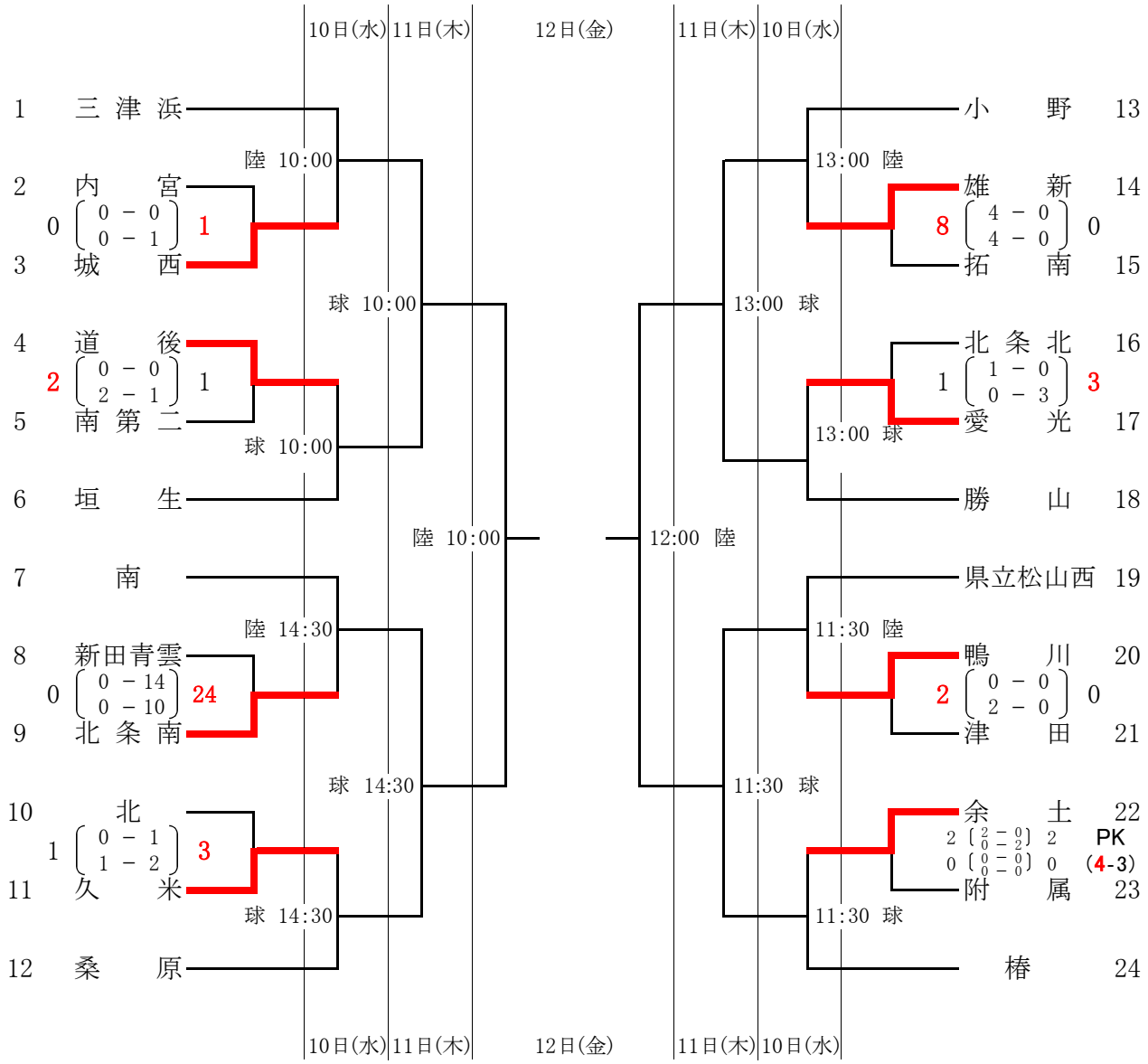
5 組み合わせ