平成２８年度　松山市中学校新人体育大会　バスケットボール競技結果

期　日　：　平成28年10月12日（火）　～10月14日（木）
会　場　：　松山市コミュニティセンター・松山市立北条北中学校体育館・旭中学校体育館

【男　子】

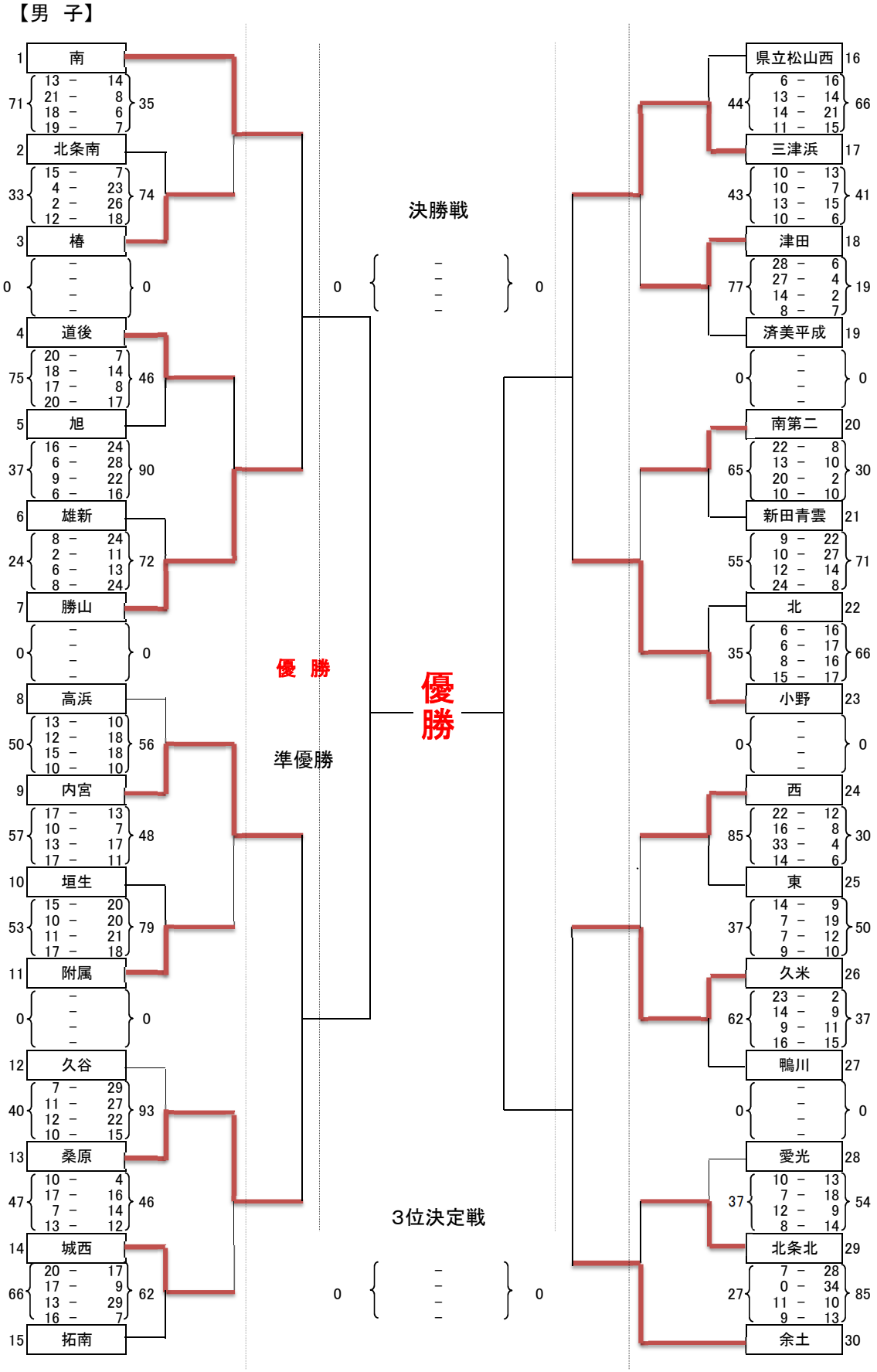

【女　子】

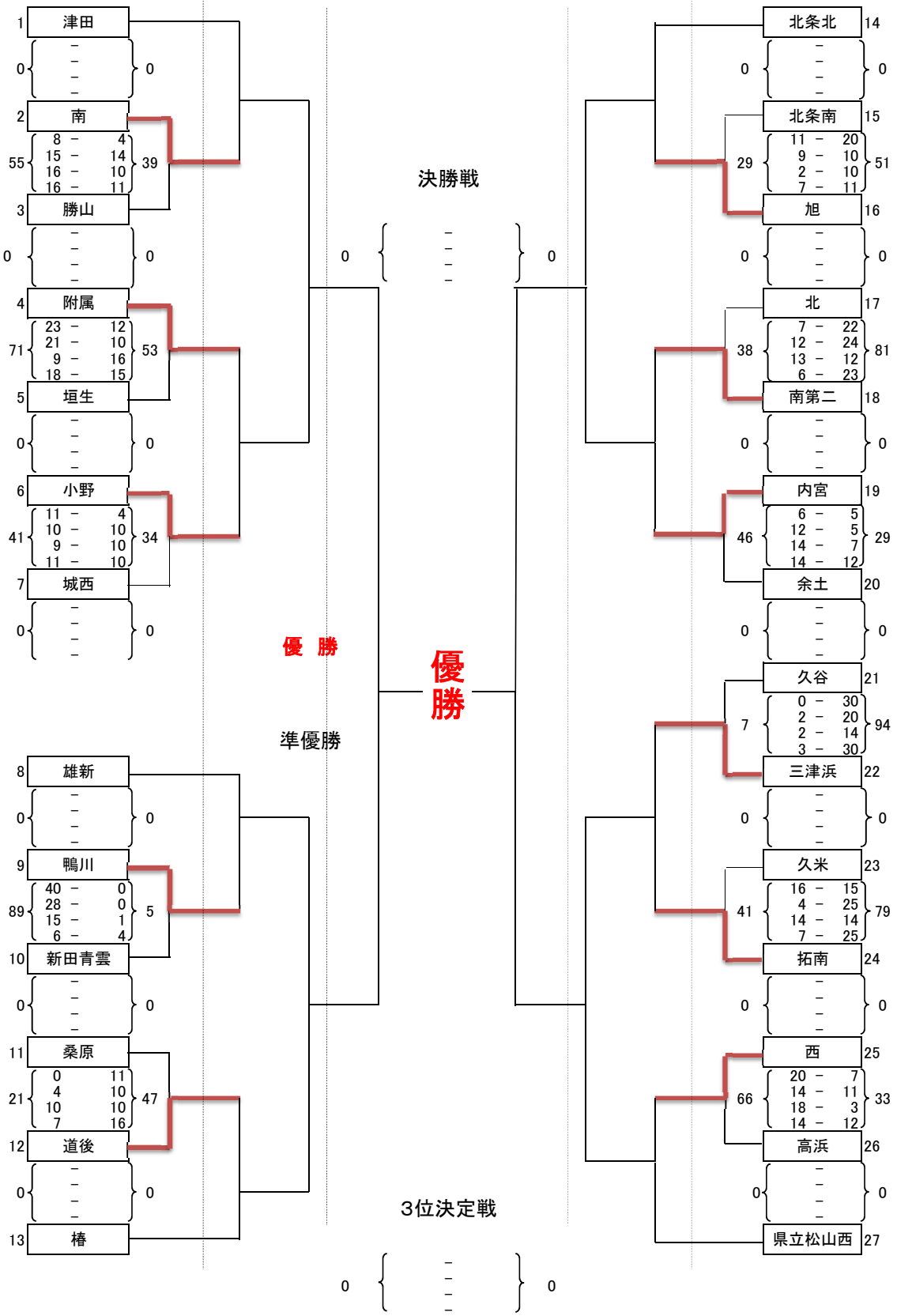
1 津田
0 – – – – 0
2 南
55 8 – 4 15 – 14 16 – 10 16 – 11 39
3 勝山
0 – – – – 0
4 附属
71 23 – 12 21 – 10 9 – 16 18 – 15 53
5 垣生
0 – – – – 0
6 小野
41 11 – 4 10 – 10 9 – 10 11 – 10 34
7 城西
0 – – – – 0
8 雄新
0 – – – – 0
9 鴨川
89 40 – 0 28 – 0 15 – 1 6 – 4 5
10 新田青雲
0 – – – – 0
11 桑原
21 0 11 4 10 10 10 7 16 47
12 道後
0 – – – – 0
13 椿
優　勝
準優勝
決勝戦
0 – – – – 0
優勝
3位決定戦
0 – – – – 0
北条北 14
0 – – – – 0
北条南 15
29 11 – 20 9 – 10 2 – 10 7 – 11 51
旭 16
0 – – – – 0
北 17
38 7 – 22 12 – 24 13 – 12 6 – 23 81
南第二 18
0 – – – – 0
内宮 19
46 6 – 5 12 – 5 14 – 7 14 – 12 29
余土 20
0 – – – – 0
久谷 21
7 0 – 30 2 – 20 2 – 14 3 – 30 94
三津浜 22
0 – – – – 0
久米 23
41 16 – 15 4 – 25 14 – 14 7 – 25 79
拓南 24
0 – – – – 0
西 25
66 20 – 7 14 – 11 18 – 3 14 – 12 33
高浜 26
0 – – – – 0
県立松山西 27