サ　ッ　カ　ー

責任者　國　和　智　彦（桑原中）

1 期　　日　　平成28年6月7日(火)～10日(金)

2 会　　場　　北条スポーツセンター陸上競技場・球技場
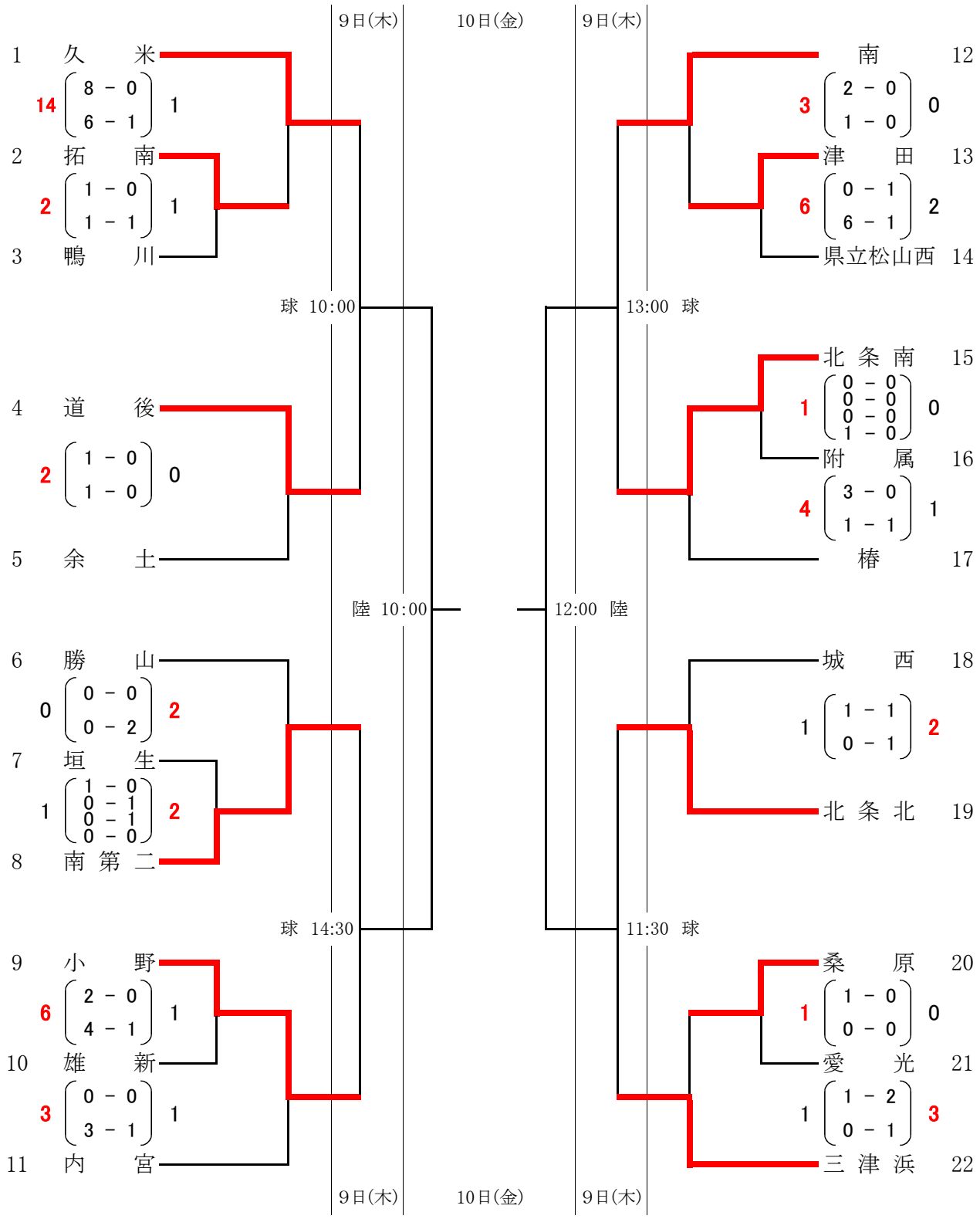
3 組　合　せ