卓　　球

責任者　井　上　律（三 津 浜 中）

1 期　　日　　令和3年10月13日(水)･14日(木)

2 会　　場　　愛媛県総合運動公園体育館

3 開　会　式　　13日　9：30

4 試合開始時刻　　13日（団体戦）10:00　（開場 8：30)(監督者会 9：10 ～)

　　14日（個人戦）　9:50　（開場 8：30)(監督者会 9：10 ～)

5 組 み 合 わ せ

男　　子

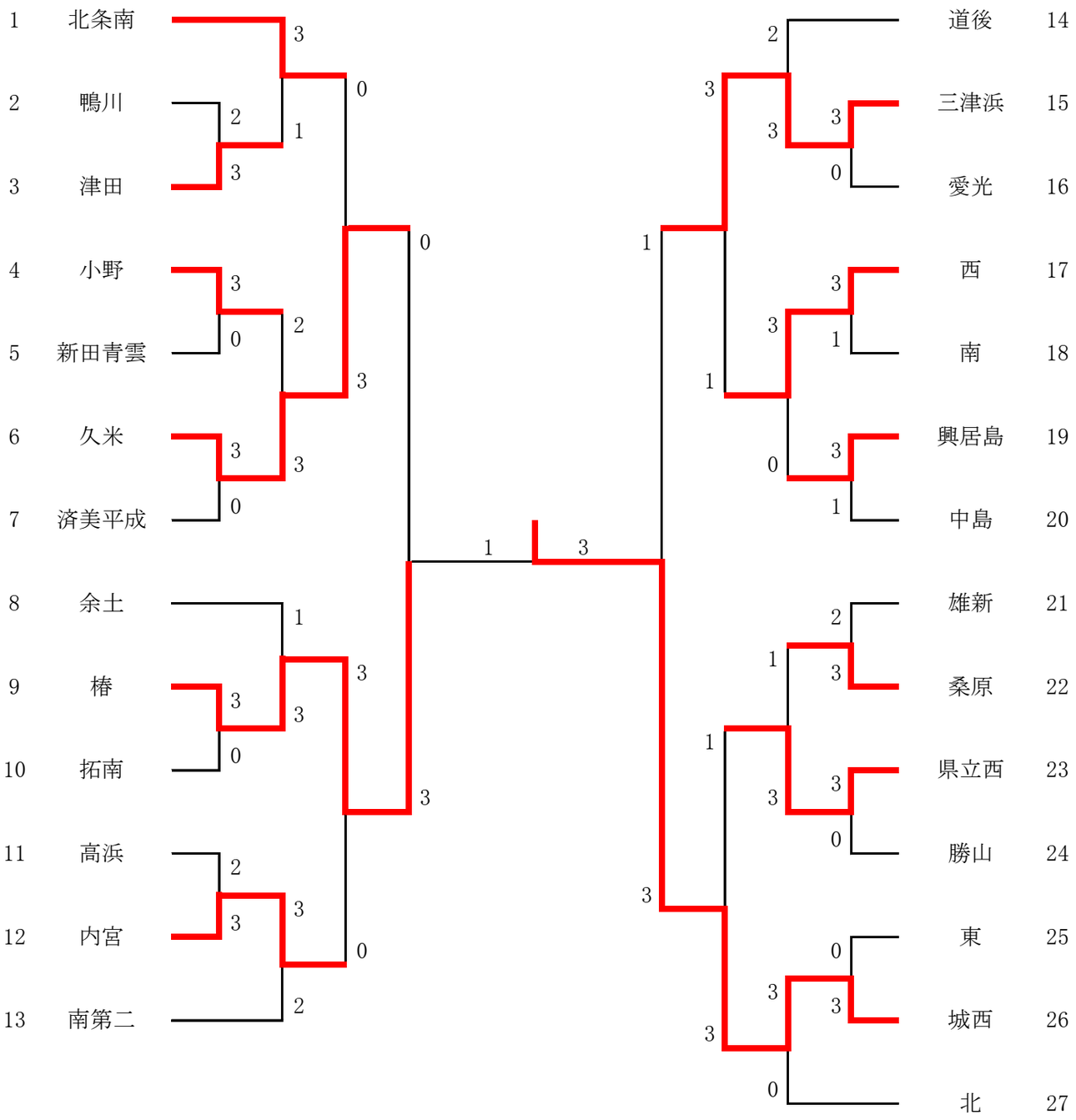

女　　子

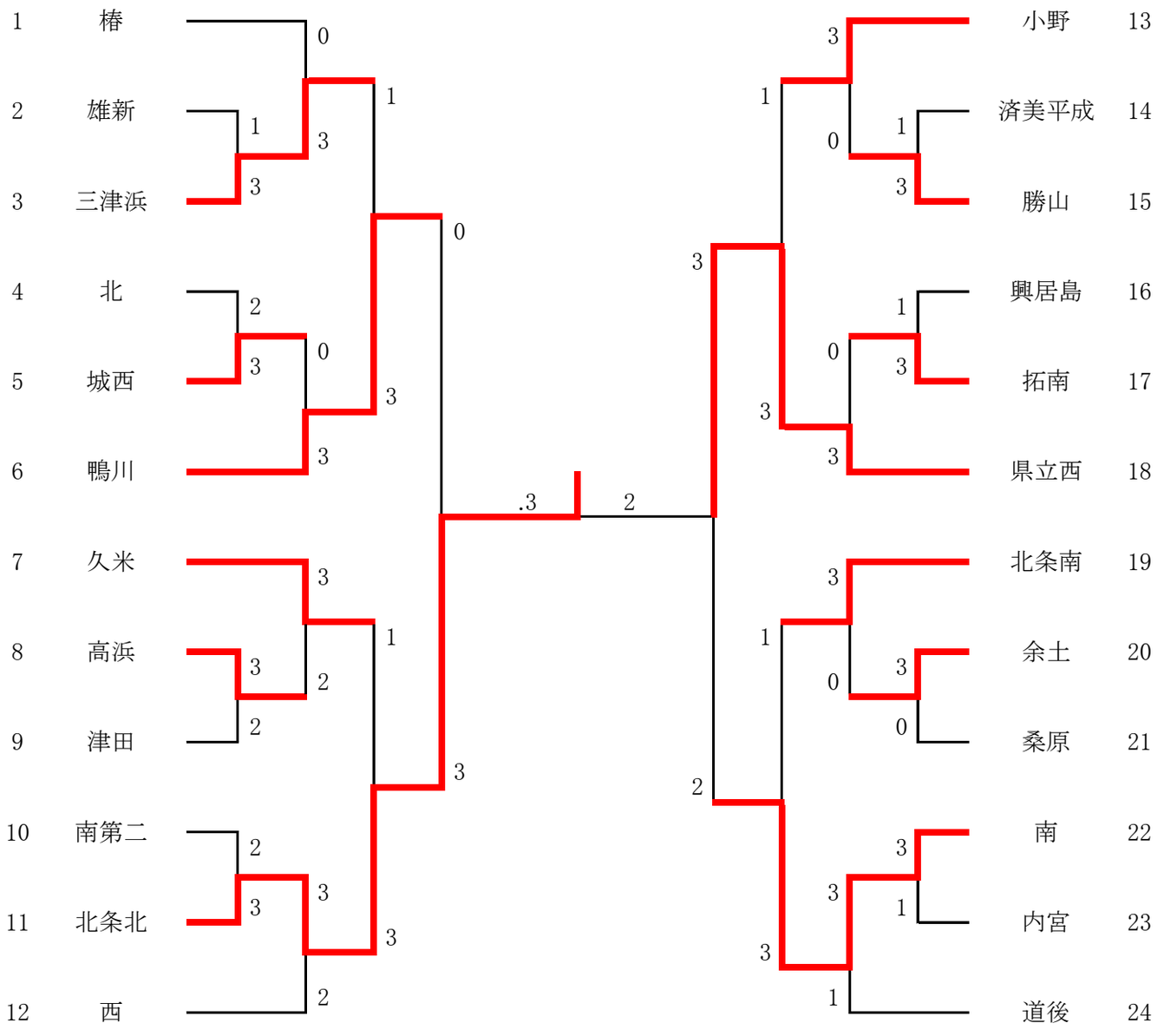
1 椿
2 雄新
3 三津浜
4 北
5 城西
6 鴨川
7 久米
8 高浜
9 津田
10 南第二
11 北条北
12 西
13 小野
14 済美平成
15 勝山
16 興居島
17 拓南
18 県立西
19 北条南
20 余土
21 桑原
22 南
23 内宮
24 道後
.3
2

令和３年度　　松山市中学校新人体育大会卓球の部　男子シングルスの部（１）

1	中城	（勝山）
2	兵頭	（余土）
3	岡本	（椿）
4	布	（新田青雲）
5	石川	（愛光）
6	金子	（南第二）
7	久保	（小野）
8	小林	（道後）
9	原田	（西）
10	福岡	（済美平成）
11	竹谷	（高浜）
12	﨑山	（東）
13	上松海	（三津浜）
14	城尾	（県立松山西）
15	坂本	（興居島）
16	岡本	（北）
17	宮下	（城西）
18	白川	（拓南）
19	小林	（久米）
20	松下	（桑原）
21	髙岡	（久米）
22	黒田	（高浜）
23	藤本	（南第二）
24	中野	（南）
25	里脇	（中島）
26	上松匠	（三津浜）
27	日髙	（北条南）
28	玉井	（北）
29	八田	（雄新）
30	長曽我部	（津田）
31	吉田	（余土）
32	小池	（興居島）
33	小椋	（済美平成）
34	村上	（内宮）
35	松木	（道後）
36	玉井	（拓南）
37	白石	（鴨川）
38	三瀬	（勝山）
39	仙波	（桑原）
40	竹下	（椿）

41	小山	（北条北）
42	大上	（南）
43	小川	（城西）
44	豊田	（拓南）
45	岡﨑	（北）
46	旭	（東）
47	坂本	（南第二）
48	槙山	（鴨川）
49	公文	（西）
50	稲田	（雄新）
51	山本	（北条南）
52	越智	（興居島）
53	新	（小野）
54	野々宮	（三津浜）
55	矢野	（新田青雲）
56	小野	（勝山）
57	酒井勇	（高浜）
58	松井	（愛光）
59	髙橋	（内宮）
60	山本	（県立松山西）
61	松田	（内宮）
62	坂本	（県立松山西）
63	東	（新田青雲）
64	小川	（椿）
65	米田	（鴨川）
66	安永	（西）
67	中村	（久米）
68	宮脇	（東）
69	田村	（桑原）
70	楠本	（南）
71	道上	（愛光）
72	天満	（中島）
73	松本	（津田）
74	谷本	（道後）
75	家安	（小野）
76	三好	（余土）
77	西原	（済美平成）
78	近藤	（北条南）
79	砂田	（雄新）
80	武田	（城西）

令和３年度　　松山市中学校新人体育大会卓球の部　男子シングルスの部（２）

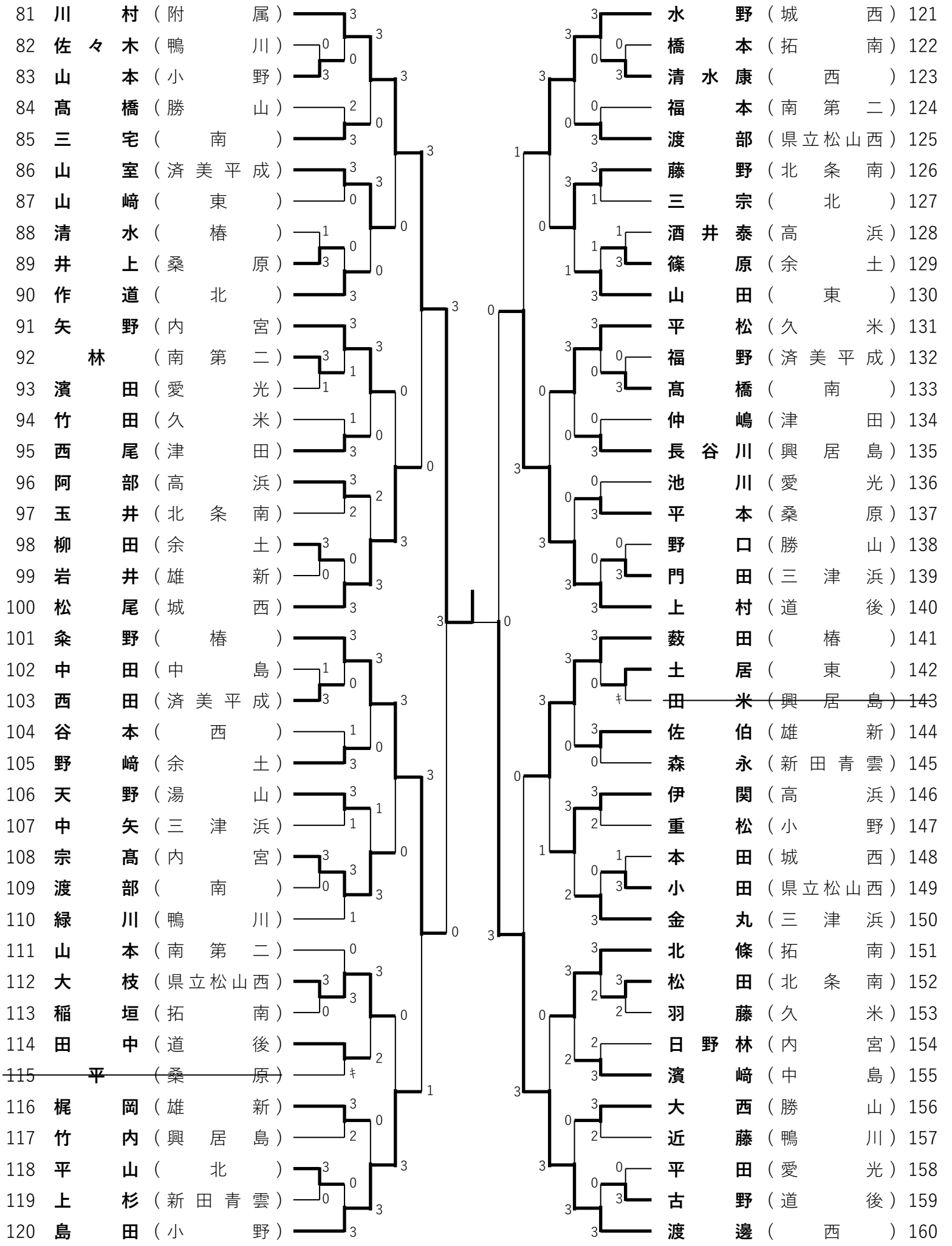

令和３年度　　松山市中学校新人体育大会卓球の部　男子シングルスの部（決勝）

1　**中　　城**（勝　　山）3 ―― 0　**川　　村**（附　　属）81

令和３年度　　松山市中学校新人体育大会卓球の部　男子ダブルスの部

1 稲田・藤森（道後）
2 滝本・坂本（拓南）
3 橋本・和田（雄新）
4 茅切・木下（鴨川）
5 井戸・久間（北条南）
6 白石・小椋（余土）
7 玉田・濱岡（勝山）
8 村上・上甲（高浜）
9 古島・植松（三津浜）
10 小笠原・三好（済美平成）
11 二宮・武村（久米）
12 瀧平・塚本（南第二）
13 笠間・渡邉（椿）
14 家木・片岡（県立松山西）
15 成田・池永（東）
16 家木・忽那（新田青雲）
17 松本・塩見（城西）
18 砂田・高本（津田）
19 奥村・檜田（小野）
20 長野陽詩・長野陽彩（北）
21 林・木谷（愛光）
22 髙尾・中村（桑原）
23 岡田・奥嶋（西）
24 髙木・小菊（南）
25 小阪・今井（内宮）

26 徳田・三原（三津浜）
27 近藤・黒岩（桑原）
28 山路・山本（内宮）
29 清水幸・棟平（西）
30 竹葉・船本（小野）
31 西山・呉本（東）
32 太田・岡田（津田）
33 戸川・冨永（椿）
34 花ヶ崎・菊川（愛光）
35 早川・山本（興居島）
36 石﨑・井上（高浜）
37 橋田・矢野（雄新）
38 西原・村上（余土）
39 大野・掛水（北）
40 加藤・佐伯（拓南）
41 塚本・山下（県立松山西）
42 河邊・淺田（城西）
43 髙田・伊藤（道後）
44 早川・竹下（北条南）
45 大西・武智（済美平成）
46 比企・桑原（南）
47 宮西・竹内（鴨川）
48 金行・松本（勝山）
49 乘松・安永（南第二）

令和３年度　　松山市中学校新人体育大会卓球の部　女子シングルスの部（１）

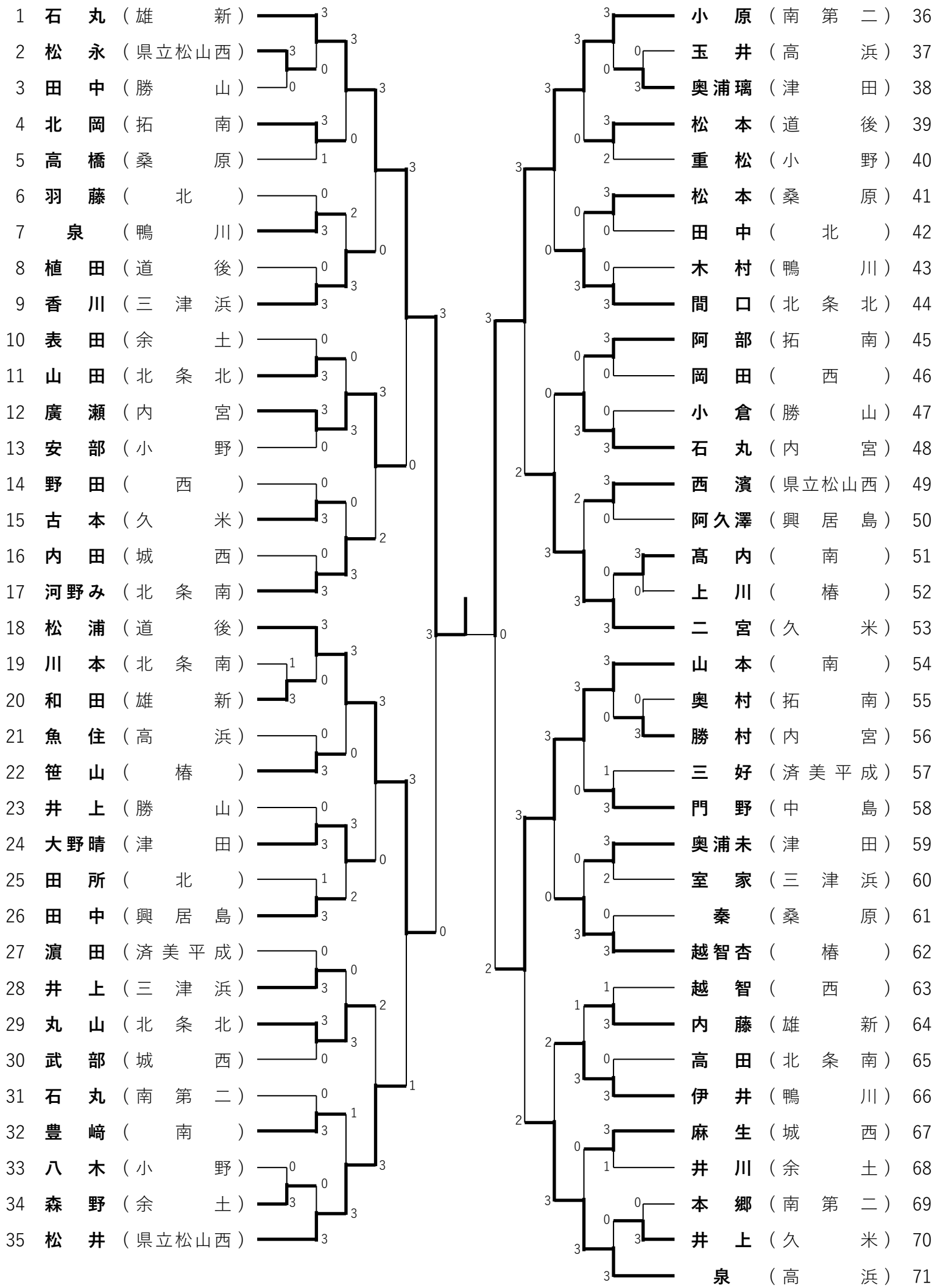

令和３年度　　松山市中学校新人体育大会卓球の部　女子シングルスの部（２）

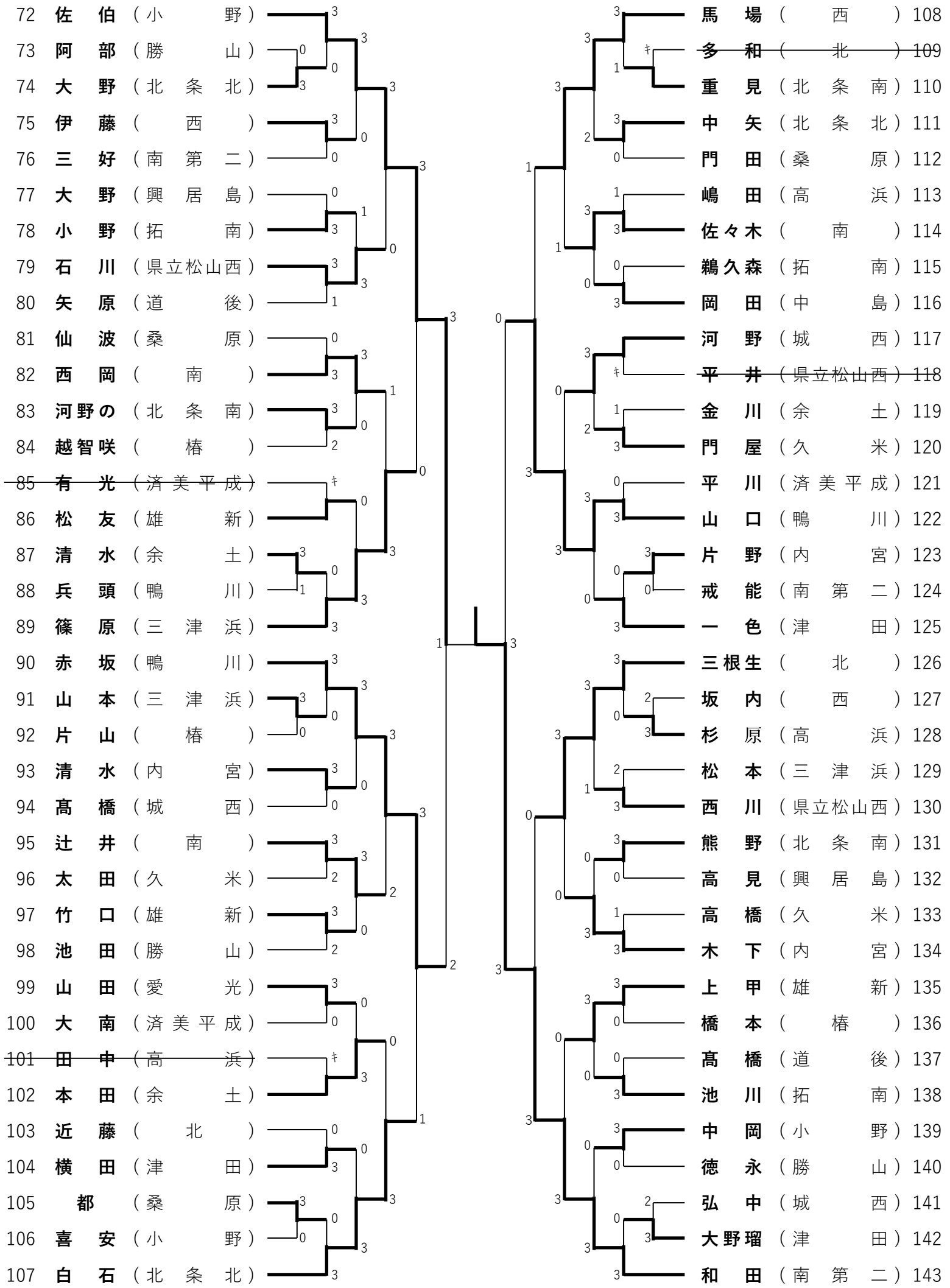

令和３年度　　松山市中学校新人体育大会卓球の部　女子シングルスの部（決勝）

1　**石　丸**（雄　　新）2　3　**和　田**（南　第　二）143
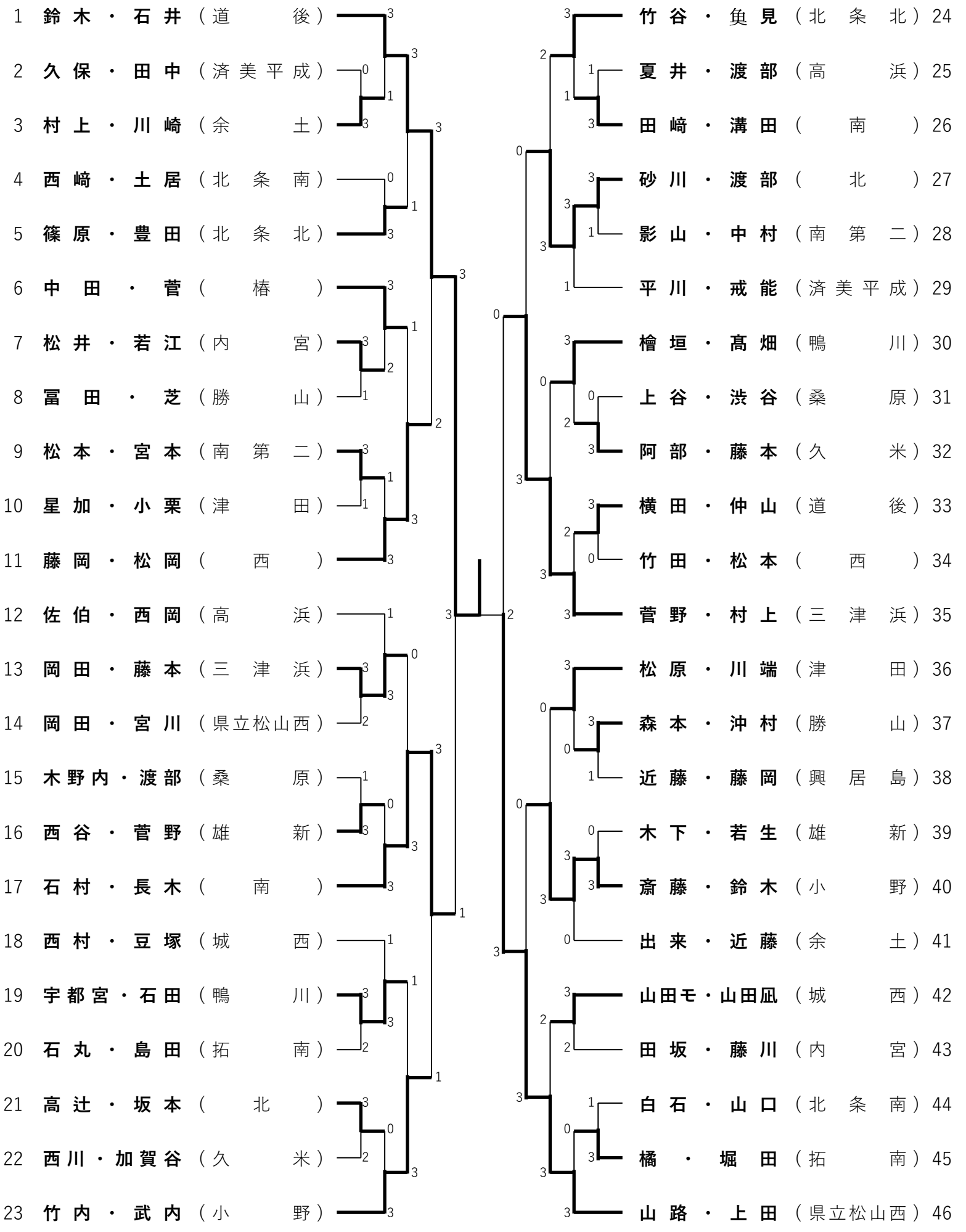
令和３年度　　松山市中学校新人体育大会卓球の部　女子ダブルスの部