バスケットボール

責任者　荒 井　慎 也（旭中）

1 期　　日　　令和3年6月8日(火)・9日(水)・10日(木)

2 会　　場　　8日 コミュニティセンター　A・B・C(サブ)コート
高浜中学校体育館　D・Eコート
椿中学校体育館　F・Gコート
旭中学校体育館　H・Iコート
9日 コミュニティセンター　A・B・C(サブ)コート
10日 コミュニティセンター　A・Bコート

3 試合開始時刻　　8日 コミセン10:15、高浜中10:00　椿中10:00　旭中9:30
9日 9:00、　10日　9:30

4 組 み 合 わ せ

男　　子

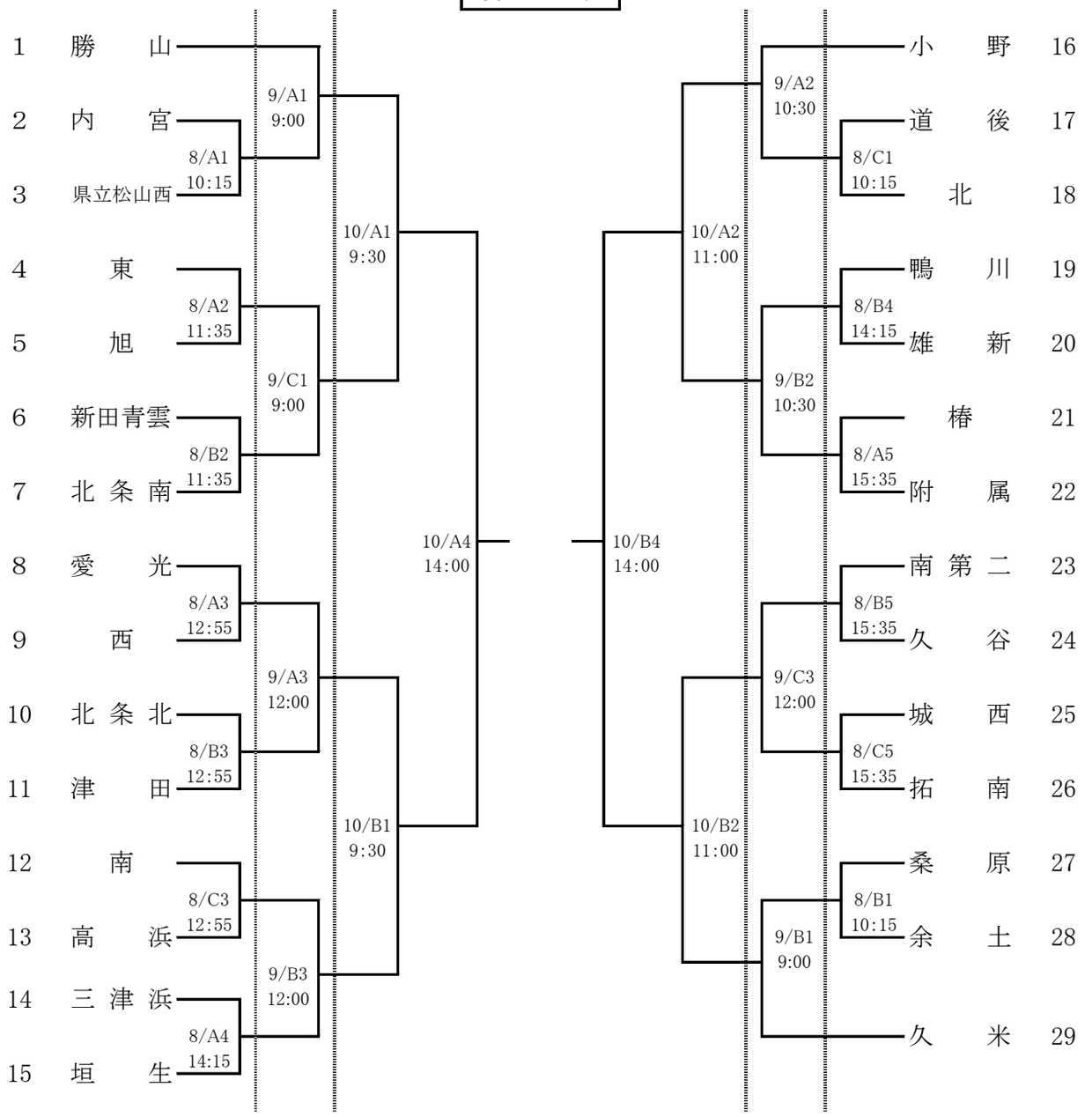

※ オフィシャルは、コロナ対策等で変則的になっておりますので別紙で連絡します。御確認下さい。

女　　子

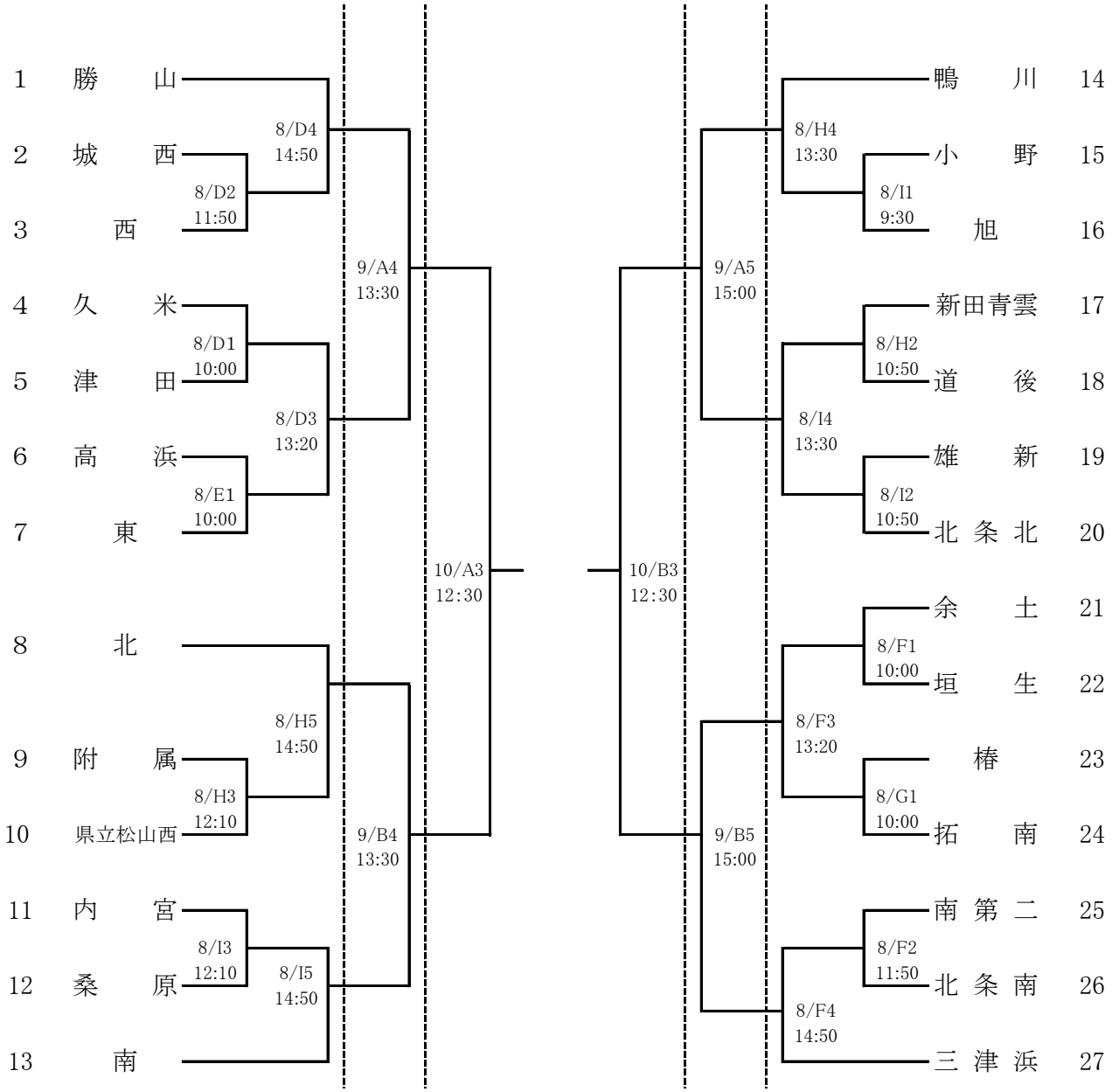

※　オフィシャルは、コロナ対策等で変則的になっておりますので別紙で連絡します。御確認下さい。

サ　ッ　カ　ー

責任者　國　和　智　彦（雄新中）

1 期　　日　　令和3年6月8日(火)～11日(金)

2 会　　場　　北条スポーツセンター陸上競技場(陸)・北条スポーツセンター球技場(球)

3 開　会　式　　新型コロナウィルス感染症防止のため実施しない

※監督会議　8日8:30～全チーム監督参加

4 試合開始時刻　　8･11日　10:00　　9･10日　9:00

※ベンチには引率者、監督、コーチ及び登録メンバーのみ(選手18名)

番号の若い方が、グラウンドに向かって左

5 組み合わせ

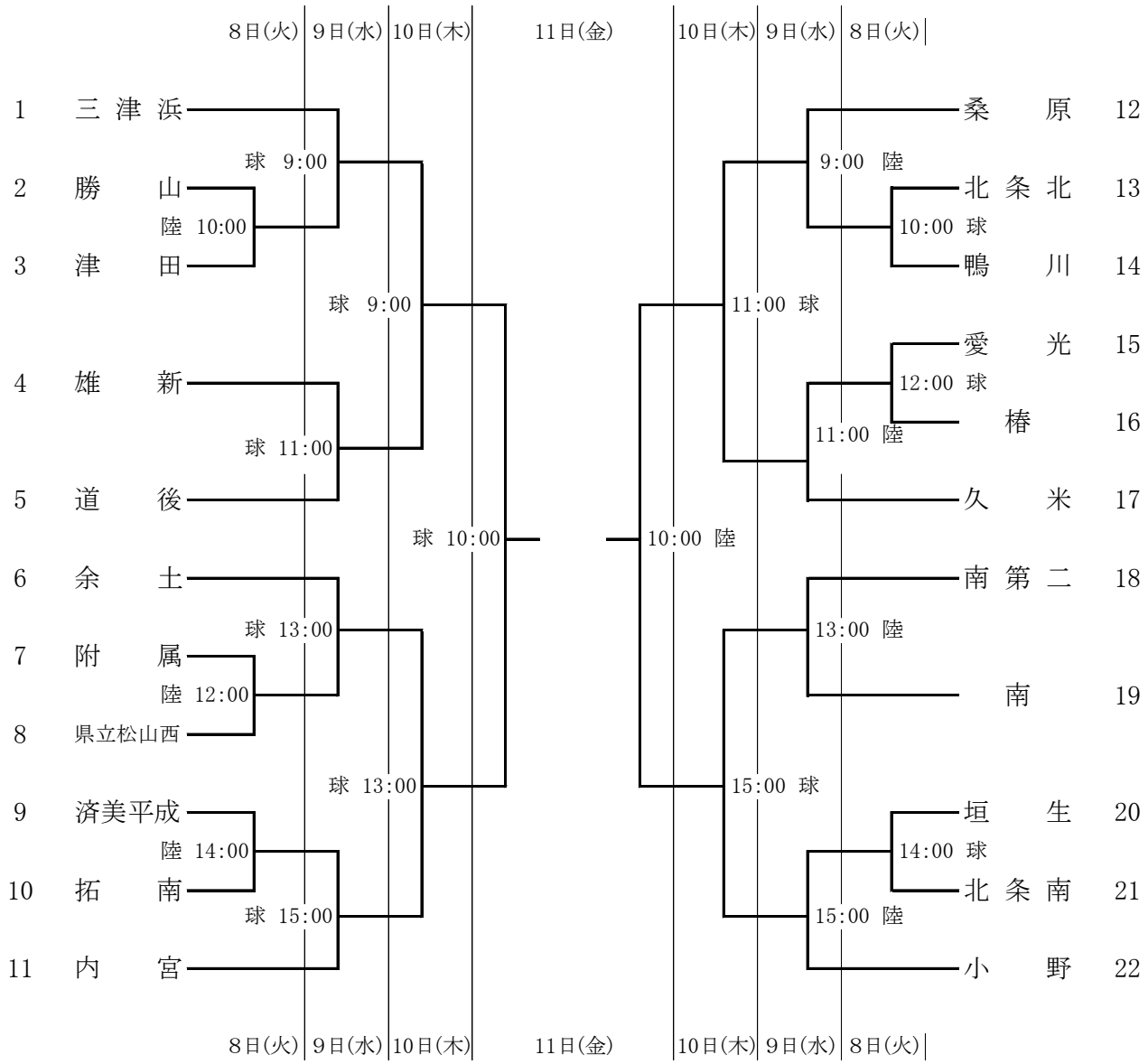

ハンドボール

責任者　堀　内　佐　波（雄新中）

1 期　　日　　令和3年6月8日（火）

2 会　　場　　北条スポーツセンター体育館

3 開　会　式　　９：４５（開場･･･８：３０）

4 試合開始時刻　　10：００

5 組み合わせ

男　子

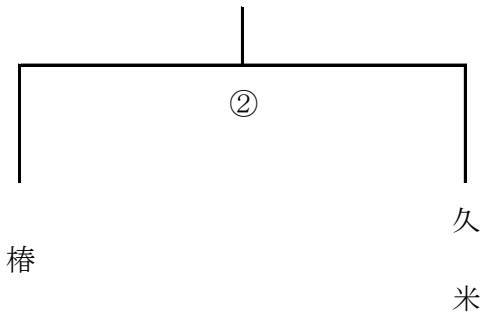

女　子

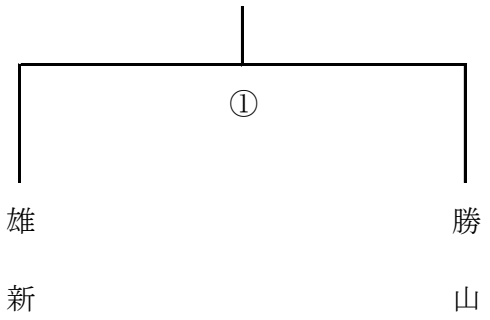

審判

6 試合時刻　　① １０：００～１１：００

② １１：１５～１２：１５

7 補　助　員　　椿中ハンドボール部員
雄新中ハンドボール部員

軟　式　野　球

責任者　冨 岡 隼 人（久米中）

1 期　　日　令和3年6月8日(火)・9日(水)・10日(木)・14日(月)

2 会　　場　A=マドンナスタジアム　　B=坊っちゃんスタジアム

C=北条SC野球場B

3 開　会　式　8：30(マドンナ第一試合のチームのみ)

4 試合開始時刻　9：00

5 組み合わせ

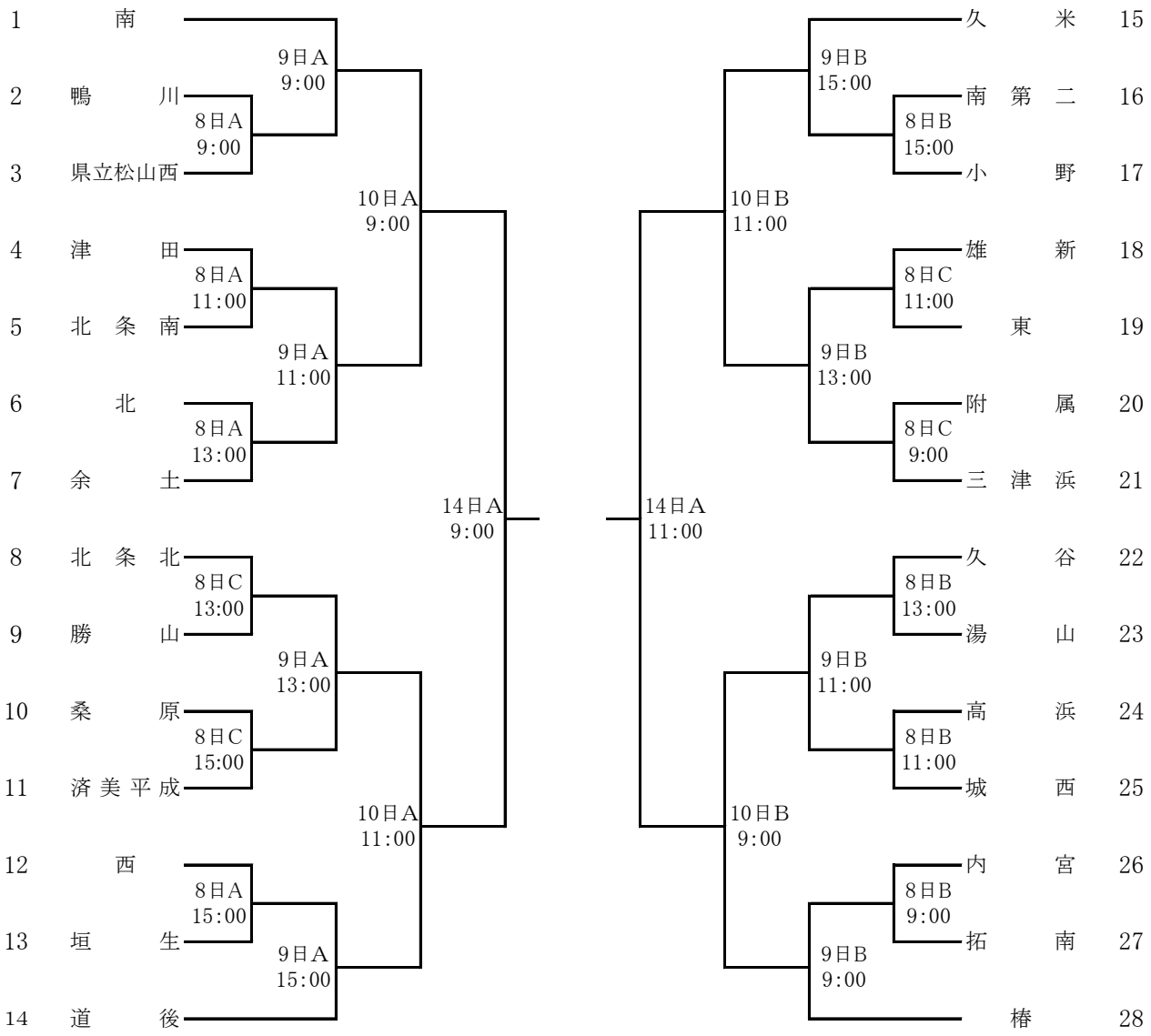

体　操　競　技

責任者　南　秀　治(余土中)

1　期　　日　　令和３年６月５日（土）

2　会　　場　　県総合運動公園 体育館

3　開　会　式　　9：　45

4　試合開始時刻　　8：　00　　セッティング（選手・監督）

9：　30　　監督会議

10：　00　　審判会議

10：　45　　試合開始（男子･女子自由）

13：　30　　表彰伝達

5　試　技　順

○　男子自由演技

班		学　校　名			
A	団	垣生			
B	個	附属	城西	内宮	西
C	個	拓南	拓南	余土	雄新

２種目ローテ

種目 / 試技順	ゆか	あん馬	跳馬	鉄棒	時間
1	A	C	A	C	10:45
2	B	A	B	A	～12:45
3	C	B	C	B	

○　女子自由演技

班		学　校　名			
A	団個	西			久米
B	個	余土	城西	拓南	雄新
C	個	道後	桑原	南第二	

2種目ローテ

種目 / 試技順	跳馬	段平	平均台	ゆか	時間
1	A	C	A	C	10:45
2	B	A	B	A	～13:00
3	C	B	C	B	

新　体　操

責任者　　鉾岩　有加　（南中）

１ 期　　日　　令和3年6月8日(火)

２ 会　　場　　県総合運動公園補助体育館

３ 日　　程　　開場　　8 ： 00

監督会議　　9 ： 00

審判会議　　10 ： 00

会場練習　　9 ： 30　～　10 ： 30

団体競技開始　10 ： 30

（個人競技開始は、団体競技終了後、個人の会場練習後）

〈団体競技の部〉

競　技　順	1
学　校　名	勝　　山

〈個人競技の部〉

別紙

バ レ ー ボ ー ル

責任者　宮 本 大 輔（津田中）

1 期　　日　　令和3年6月8日(火)・9日(水)・10日(木)
2 会　　場　　愛媛県武道館（男・女）
3 開　会　式　　開催しない
4 試合開始時刻　　8日（ 9：40）　　9日・10日（9：30）
5 開 場 時 刻　　8日（ 9：30）　　9日・10日（8：30）
6 組 み 合 わ せ

男　　子

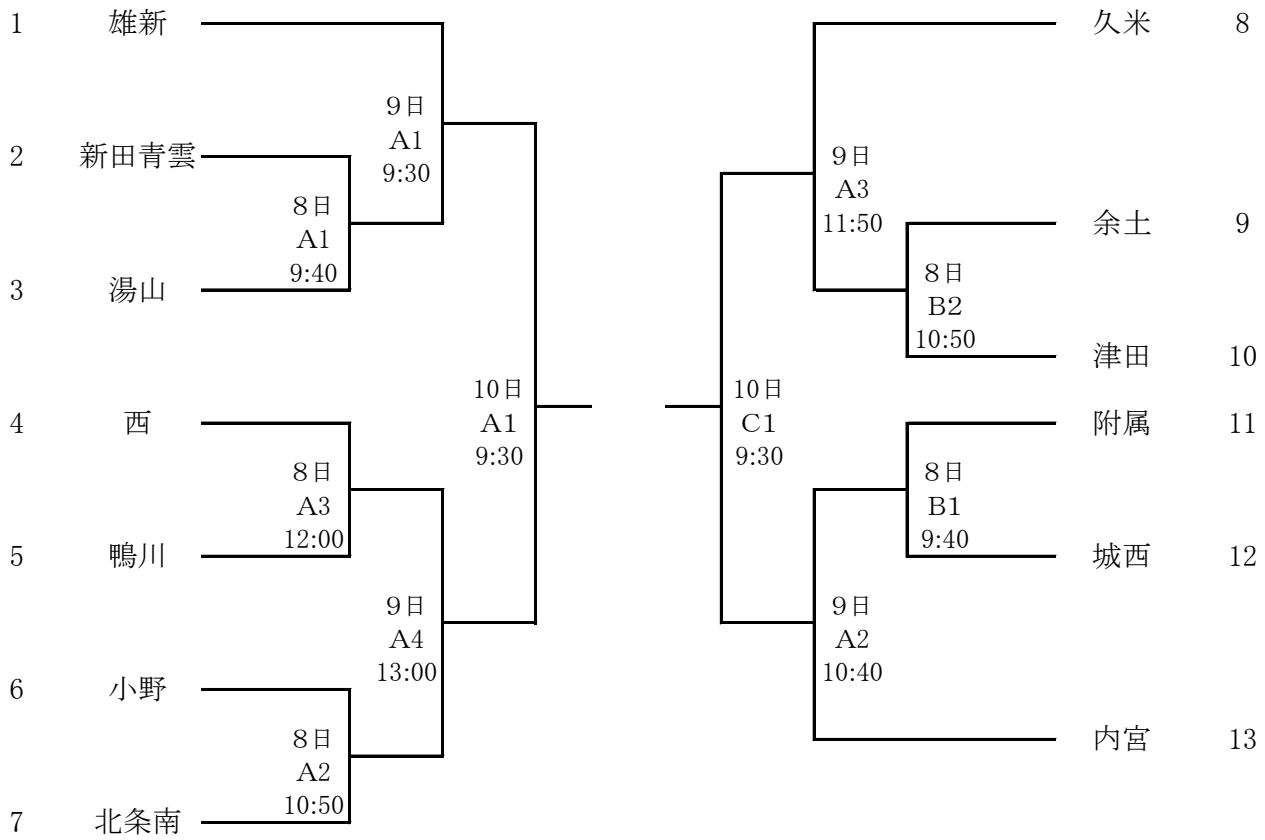

11:50
10日　A3
優勝校順位決定戦

11:50
10日　C3
準優勝校順位決定戦

女　　子

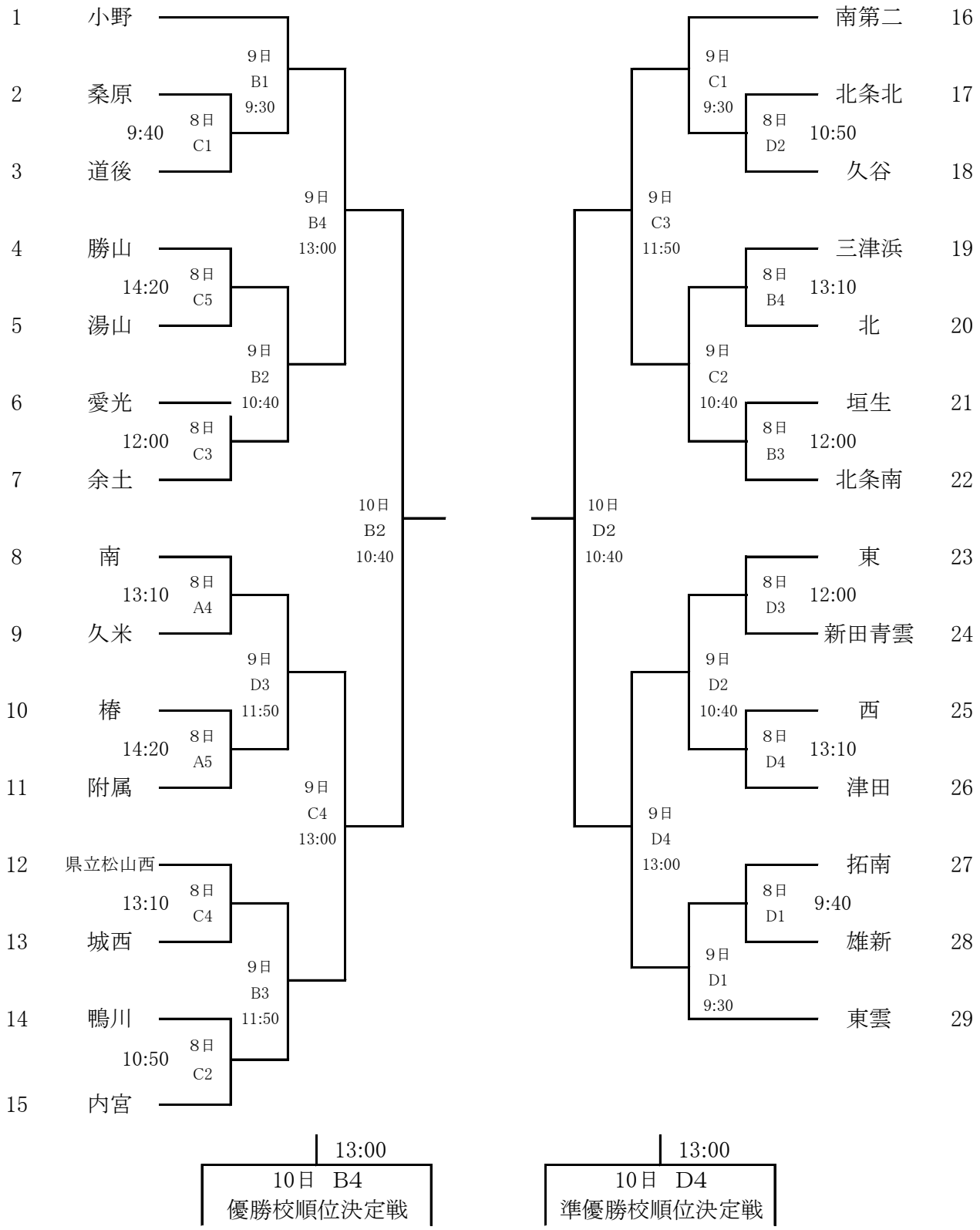

13:00
10日　B4
優勝校順位決定戦

13:00
10日　D4
準優勝校順位決定戦

ソフトテニス

責任者　衞 藤　章 央（雄新中）

1 期　　日　　令和3年6月9日(水)・10日(木)・11日(金)
2 会　　場　　松山中央公園テニスコート
3 開　会　式　　9日　9：15
4 試合開始時刻　　9日　（団体戦）9：30～
10日　（個人戦）9：30～　11日　（個人戦）10:00～
※ 受付　8：15～
5 組み合わせ

男　子

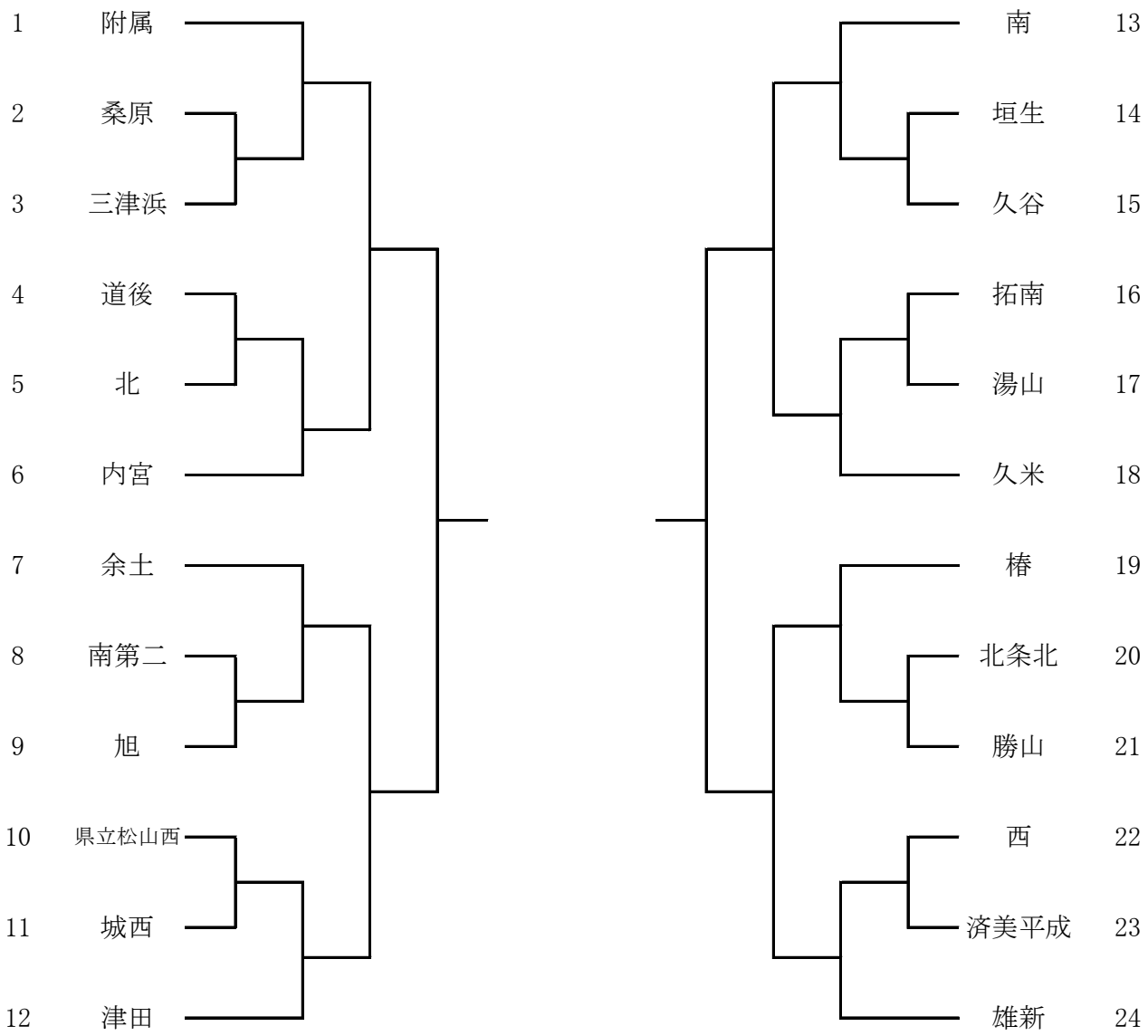

女　　子

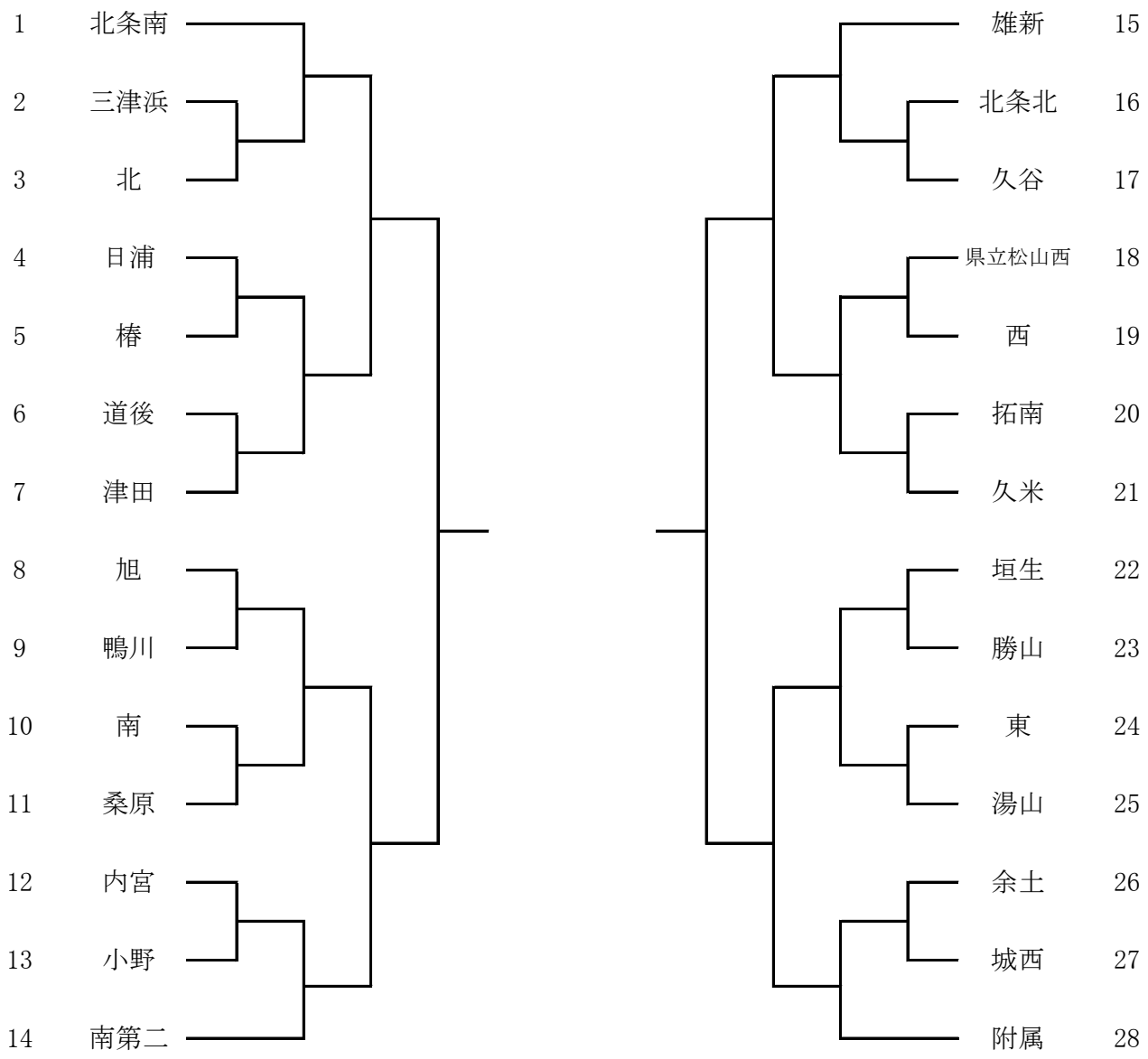
1 北条南
2 三津浜
3 北
4 日浦
5 椿
6 道後
7 津田
8 旭
9 鴨川
10 南
11 桑原
12 内宮
13 小野
14 南第二
15 雄新
16 北条北
17 久谷
18 県立松山西
19 西
20 拓南
21 久米
22 垣生
23 勝山
24 東
25 湯山
26 余土
27 城西
28 附属

卓　　球

責任者　井 上　律（三津浜中）

1 期　　日　　令和3年6月8日(火) ・9日(水)

2 会　　場　　愛媛県総合運動公園体育館

3 開　会　式　　8日　9：30

4 試合開始時刻　　8日（団体戦）10：00（開場8：30）

　　9日（個人戦）　9：50（開場8：30）

　　※ 2日間とも9：10より監督者会議を行う予定です。

5 組み合わせ

男　　子

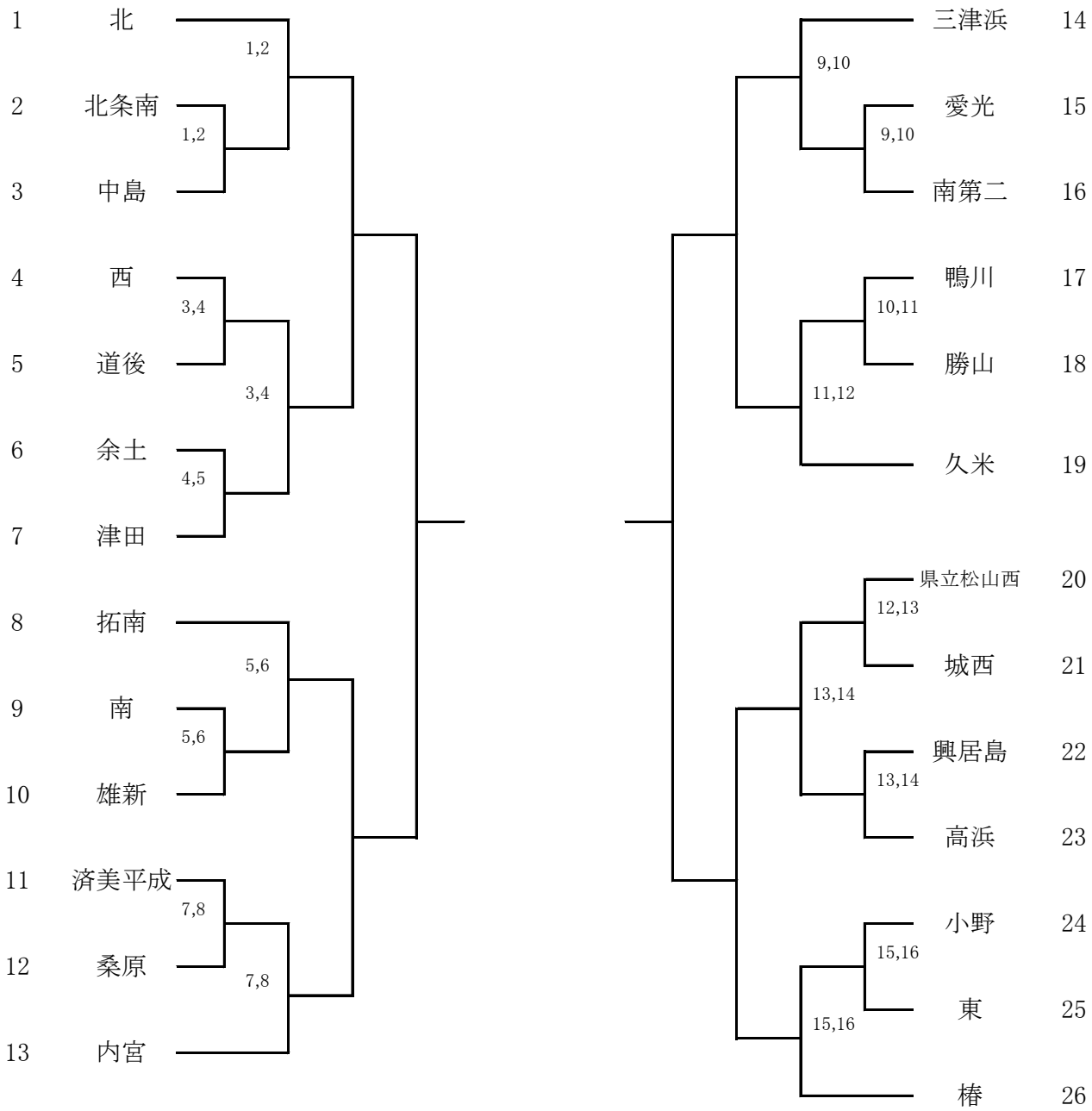

女　　子

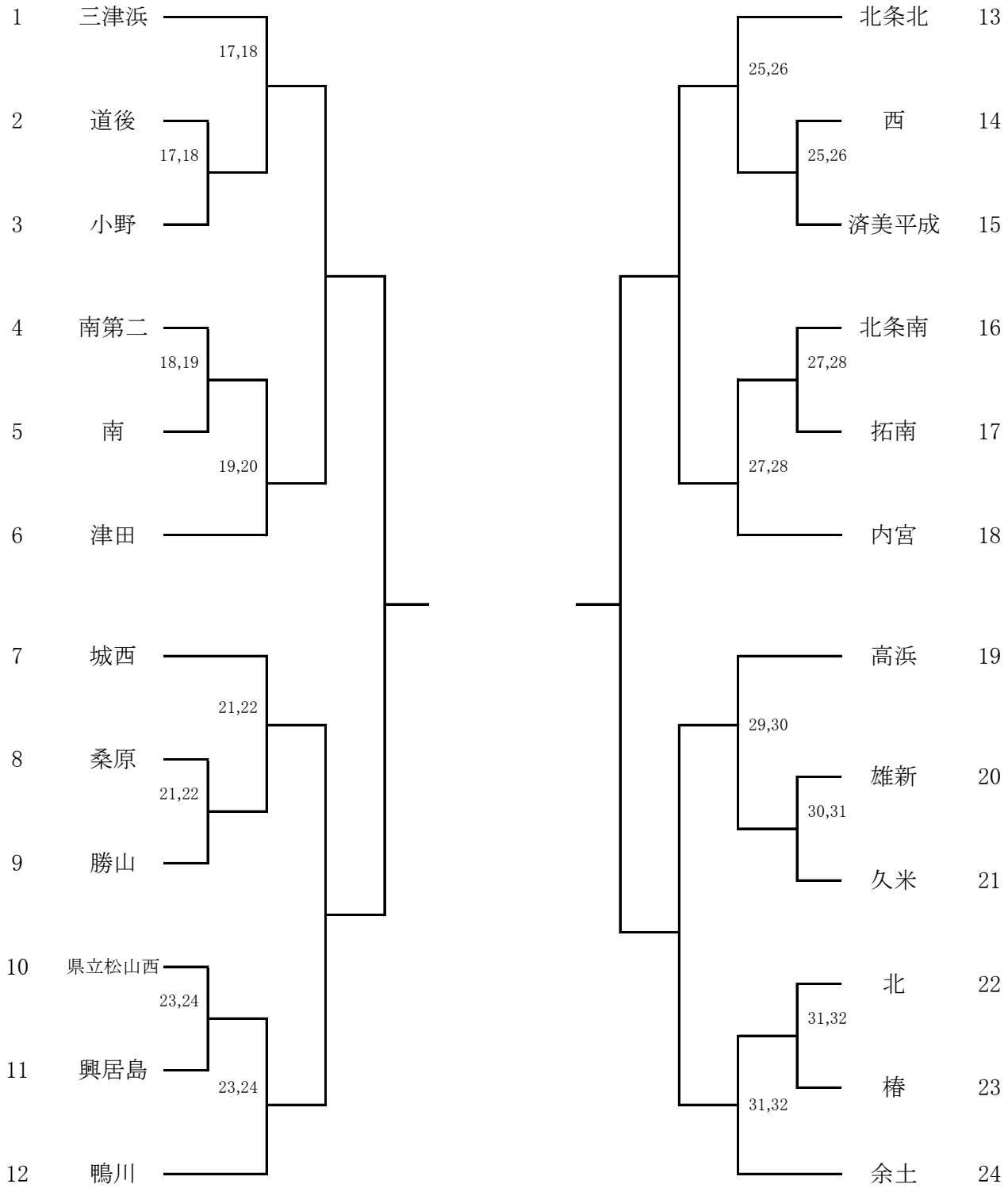
1 三津浜
2 道後
3 小野
4 南第二
5 南
6 津田
7 城西
8 桑原
9 勝山
10 県立松山西
11 興居島
12 鴨川
17,18
17,18
18,19
19,20
21,22
21,22
23,24
23,24
13 北条北
14 西
15 済美平成
16 北条南
17 拓南
18 内宮
19 高浜
20 雄新
21 久米
22 北
23 椿
24 余土
25,26
25,26
27,28
27,28
29,30
30,31
31,32
31,32

バドミントン

責任者　菊 池 蔵 人（ 鴨　川　中 ）

1　期　　日　　令和３年６月１１日(金)
2　会　　場　　松山市総合コミュニティセンター体育館
3　監督会議　　８：３０～
　　練習開始
4　注意説明　　９：００～　　※　今年度もフロアに参集しない。
5　試合開始　　９：１０～
6　組み合わせ

男　子

（リーグ戦）

リーグ戦	久　谷	東	津　田	勝　敗	順　位
久　谷		1	3		
東			2		
津　田					

女　子

（予選リーグ戦）

Aﾘｰｸﾞ	久　谷	津　田	東	勝 敗	順位
久　谷		1	5		
津　田			3		
東					

Bﾘｰｸﾞ	道　後	南	鴨　川	勝 敗	順位
道　後		2	6		
南			4		
鴨　川					

（決勝トーナメント）

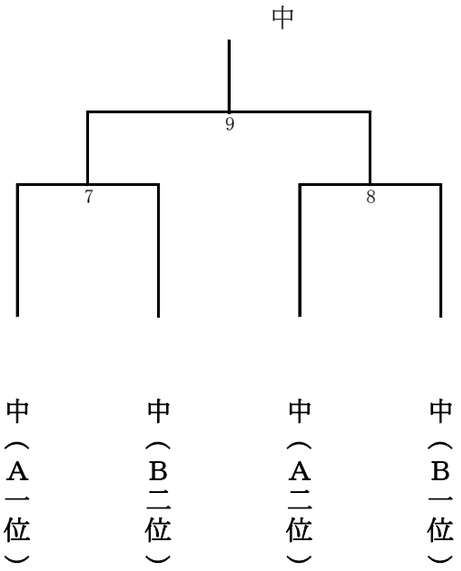

ソフトボール

責任者　鉾　岩　達　也（勝山中）

1 期　　日　　令和3年6月8日(火)・9日(水)　　予備日10日(木)

2 会　　場　　松山市別府第一市民運動広場

3 開　会　式　　なし

4 試合開始時刻　　9:30～

5 組み合わせ

女　　子

1日目(リーグ戦)

	Aリーグ	余土	小野	北条北内宮	順位
①	余土				
②	小野				
③	北条北内宮				

	Bリーグ	西	久米	勝山南	順位
④	西				
⑤	久米				
⑥	勝山南				

		Aリーグ		
		一塁側		三塁側
第1試合	9:30～	① 余土	対	② 小野
第2試合	11:10～	② 小野	対	③ 北条北・内宮
第3試合	12:50～	③ 北条北・内宮	対	① 余土

Bリーグ		
一塁側		三塁側
④ 西	対	⑤ 久米
⑤ 久米	対	⑥ 勝山・南
⑥ 勝山・南	対	④ 西

2日目(決勝トーナメント

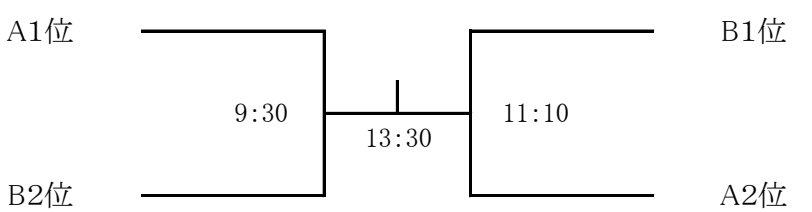

(1位校・左側が1塁側)

柔　　道

責任者　田 中 貴 志（ 久米中 ）

１ 期　　日　　令和3年6月８日(火)・・・・・団体戦

6月９日(水)・・・・・個人戦

２ 会　　場　　県武道館(柔道場)

３ 開　会　式　　９：４５ ～

４ 試合開始時刻　　８日　団体戦計量　　８ ： ３ ０ ～ ９ ： １ ５

※団体戦計量終了後個人戦の計量も行います。

監督会議　　９ ： １ ５ ～

審判会議　　９ ： ３ ０ ～

開会式　　９ ： ４ ５ ～

試合開始　　１ ０ ： ０ ０ ～（試合終了予定 １ ５ ： ３ 0）

９日　個人戦計量　　８ ： ３ ０ ～ ９ ： １ ５

監督会議　　９ ： １ ５ ～

審判会議　　９ ： ３ ０ ～

諸注意　　９ ： ４ ５ ～

試合開始　　１ ０ ： ０ ０ ～（試合終了予定 １ ５ ： ０ 0）

閉会式予定　１ ５ ： ０ ０

5 組み合わせ

男子団体　　＊各ゾーンごとに優勝、準優勝を表彰する。

Aゾーン		西	雄新	桑原	三津浜	拓南	勝	負	分	順位
1	西									
2	雄新									
3	桑原									
4	三津浜									
5	拓南									

Bゾーン		南	北	余土	勝山	久米	勝	負	分	順位
6	南									
7	北									
8	余土									
9	勝山									
10	久米									

県総体申込順位決定

A1位　（　　）----------（　　）**B1位**

A2位　（　　）----------（　　）**B2位**

女子団体　　＊各ゾーンごとに優勝、準優勝を表彰する。

Aゾーン		西	久谷	県立松山西	勝	負	分	順位
1	西							
2	久谷							
3	県立松山西							

Bゾーン		久米	桑原	雄新	余土	勝	負	分	順位
4	久米								
5	桑原								
6	雄新								
7	余土								

県総体申込順位決定

A1位　（　　）----------（　　）**B1位**

A2位　（　　）----------（　　）**B2位**

A3位　（　　）----------（　　）**B3位**

剣　　道

責任者　岡 田 健 吾（中島中）

1 期　　日　【男子の部】令和3年6月15日(火)【女子の部】令和3年6月16日(水)
2 会　　場　愛媛県武道館主道場
3 開　会　式　両日実施しない
4 試合開始時刻　両日１０：５０　～
5 組 み 合 わ せ

男　　子

【Aブロック】〔第1試合場〕

1 桑　原
2 南 第 二
3 鴨　川
4 三津浜
5 雄　新
6 県立松山西
7 北
8 内　宮
9 垣　生

〔第2試合場〕

【Bブロック】〔第3試合場〕

10 久　米
11 南
12 勝　山
13 椿
14 小　野
15 拓　南
16 新田青雲
17 余　土

〔第4試合場〕

県総体出場
（上位4校出場）

順位決定戦
Aﾌﾞﾛｯｸ 2位　Bﾌﾞﾛｯｸ 2位

順位決定戦
Aﾌﾞﾛｯｸ 1位　Bﾌﾞﾛｯｸ 1位

女　　子

【Aブロック】 第1、2試合場

1　北
2　雄　新
3　内　宮
4　南 第 二
5　三 津 浜
6　久　米
7　拓　南

①－3
①－1
①－2
②－3
②－1

【Bブロック】第2、3試合場

椿　8
南　9
鴨　川　10
県立松山西　11
勝　山　12
余　土　13

②－2
③－1
③－2
③－3

県総体出場
（上位3校出場）

順位決定戦
Aﾌﾞﾛｯｸ 1位　Bﾌﾞﾛｯｸ 1位

県総体出場決定戦
Aﾌﾞﾛｯｸ 2位　Bﾌﾞﾛｯｸ 2位

【第1試合場＝①　第2試合場＝②　第3試合場＝③】

※　試合は団体、個人の順で行う。
※　垂れに学校名『～中』(横)、姓(縦)が記入してある黒または紺色の布地の名札を着用する。
※　学校名以外の名称が着いている剣道着や袴の着用は禁止する。
※　サポーター、テーピング、足袋等使用する場合は、自分の試合が始まるまでに、各試合場の審判主任に各自口頭で申し出ること。(サポーターは他競技の物、皮やゴム及び滑り止めを底に張ったもの等の使用は禁止)
※　竹刀の弦の色は白、黄、紫のいずれかとする。
※　柄革は滑り止めや模様等のない無地のもので、白色とする。
※　鍔は直径9cm以内、色は皮色(白色可)のものとする。
※　面乳皮は大きさ、色、模様も含めて華美にならないように配慮し、色は黒色または紺色とする。
※　面紐の長さは結び目より40cm程度とする。長いものは必ず切り揃えておくこと。
※　各校紅白の目印を持参する。
※　オーダー表を持参する。(4人の場合は次鋒抜き、3人の場合は次鋒・副将抜き)

【オーダー表】

21cm

学校名	先鋒	次鋒	中堅	副将	大将
13cm	13cm	13cm	13cm	13cm	13cm

相　　撲

責任者　矢 野 雅 己（桑原中）

1 期　　日　　令和3年6月15日(火)

2 会　　場　　愛媛県総合運動公園相撲場

3 試合開始時刻　　10:00

4 組 み 合 わ せ

	A　久米	B　拓南	C 三津浜	D　桑原	勝　数	勝ち点	順位
A 久米							
B 拓南							
C 三津浜							
D 桑原							

試合順（左が東）　総当たりのリーグ戦

① A 久米 － B 拓南　② C 三津浜 － D 桑原　③ A 久米 － C 三津浜

④ B 拓南 － D 桑原　⑤ B 拓南 － C 三津浜　⑥ A 久米 － D 桑原

【順位決定の方法】

1 勝数の多いものを上位とする。

2 勝数が同数の場合は、得点の多い方を上位とする。

3 勝数・得点ともに同数の場合は、同点決勝を行う。

4 1～4で優劣が決しない場合は、再度該当校による順位決定戦を行う。

【表彰】団体

1位は優勝旗・賞状・メダル、2位は準優勝杯・賞状、3位は賞状とする。

上位4チームが県大会に出場する。

ラグビーフットボール

責任者　田　邉　裕　司（城西中）

1 期　　日　令和3年6月15日(火)

2 会　　場　北条スポーツセンター球技場

3 開　　会　　式　9:30

4 出　　場　　校　① 城西

② 北条合同

③ 愛光

5 試合開始予定時刻（リーグ戦）

開会式　9:30～

						(レフリー)
試合	10:00～	① 城西	－	② 北条合同		(　　)
	11:30～	② 北条合同	－	③ 愛光		(　　)
	13:00～	① 城西	－	③ 愛光		(　　)

※北条合同は北条北・北条南の合同チーム

閉会式（表彰式）14:00～

レ ス リ ン グ

責任者　稲　垣　篤　史（久米中）

1 期　　日　　令和3年6月9日(水)

2 会　　場　　松山市立久米中学校武道場

3 日　　程　　8:30　　開会式

8:40　　計量

9:10　　審判監督会議

9:20　　団体戦

9:30　　個人戦

4 組み合わせ

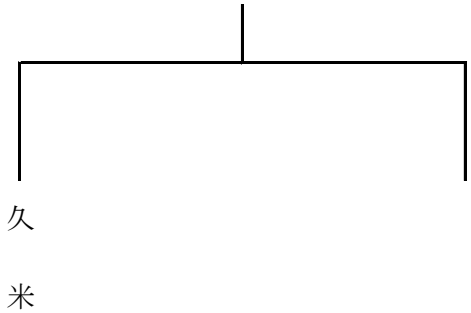

テ　ニ　ス

責任者　八　塚　　光（愛光中）

1 期　　日　　令和3年6月8日(火)　団体戦・個人戦(ダブルス)

令和3年6月9日(水)　個人戦(シングルス)

2 会　　場　　愛媛県総合運動公園テニス場

3 集 合・受 付　　6月8日(火)　　８：２０　団体戦

１２：００　個人戦(ダブルス)

6月9日(水)　　８：２０　個人戦(シングルス)

4 監 督 会 議　　８：２５　［個人戦(ダブルス)については，１２：００以降受付完了後］

5 試合開始時刻　　6月8日(火)　　８：５０

6月9日(水)　　８：５０

6 組 み 合 わ せ

男　子

	1　愛　光	2　新田青雲	3　小　野	4　椿
1　愛　光		⑤	③	①
2　新田青雲	⑤		②	④
3　小　野	③	②		⑥
4　椿	①	④	⑥	

女　子

	1　愛　光	2　小　野	3　県 立 西
1　愛　光		③	①
2　小　野	③		②
3　県 立 西	①	②	