平成19年度　第20回愛媛県中学校新人体育大会
兼　第１回愛媛県中学校新人アスリート強化育成大会
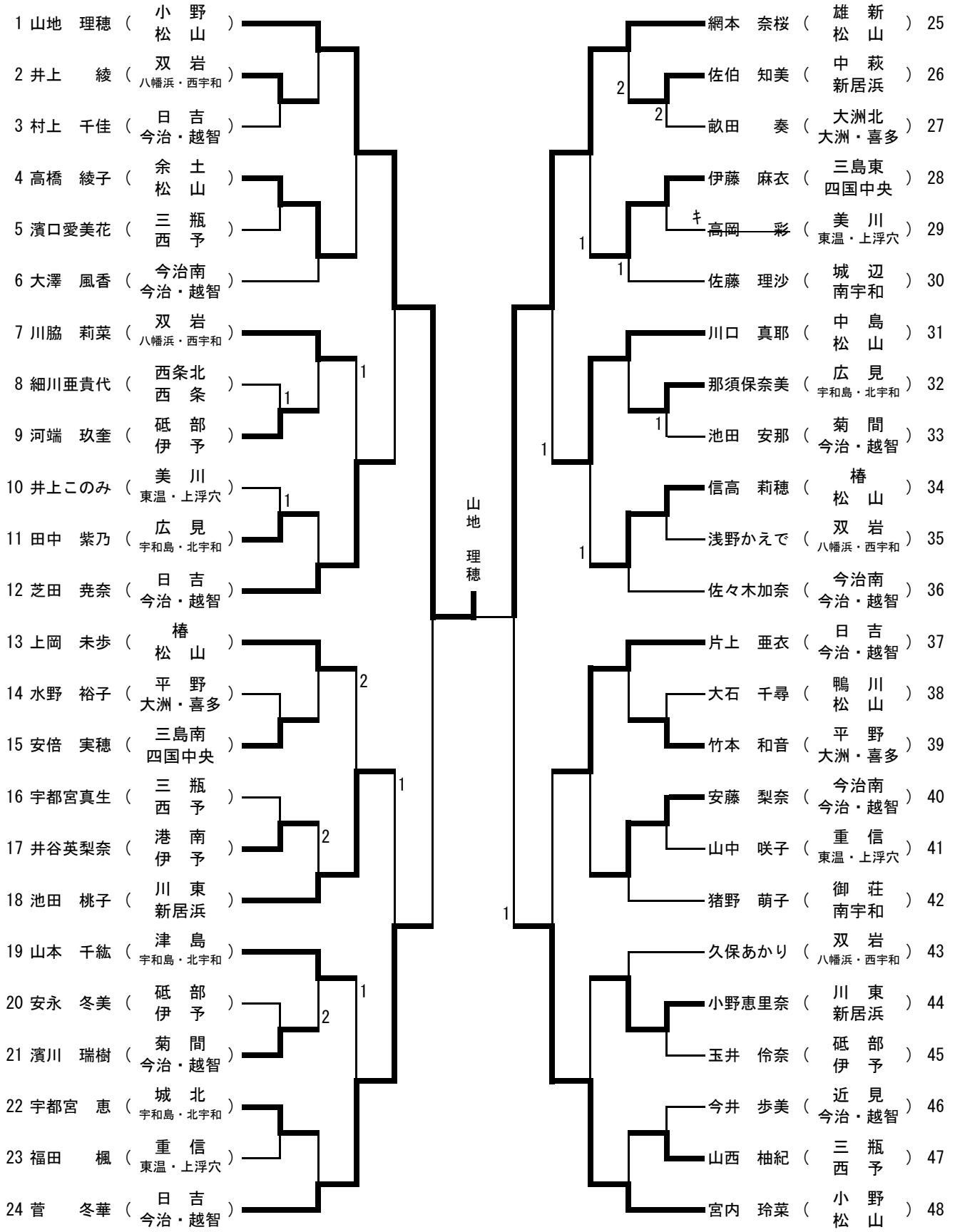
卓球女子シングルス