バ ス ケ ッ ト ボ ー ル

１　期　日　　平成２０年７月２１日（月）～２３日（水）

２　会　場　　松山市総合コミュニティセンター体育館・伊予市民体育館

【女　子】

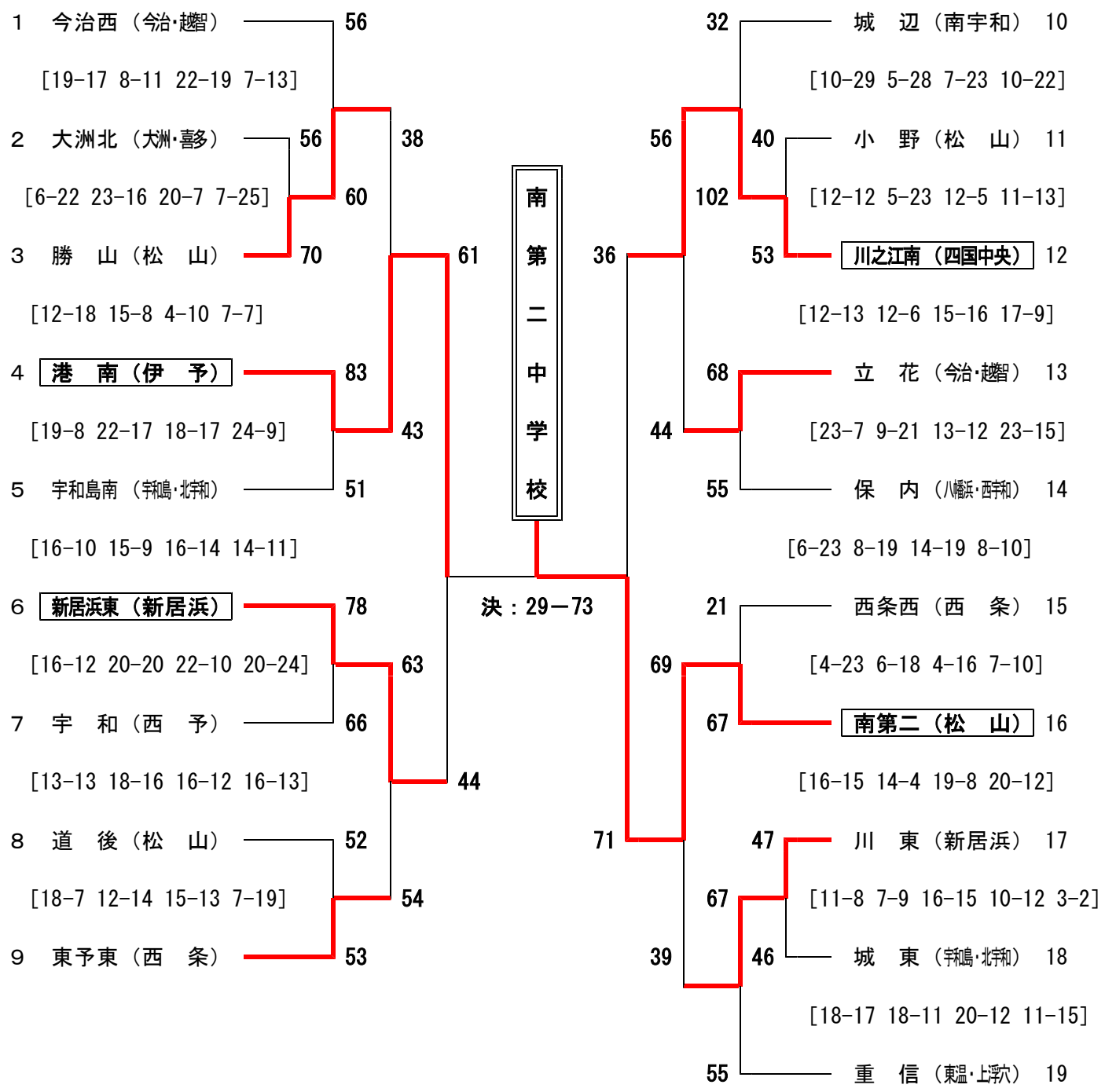

【男　子】

1　中　萩（新居浜）　86
[18-13 25-6 23-15 20-9]
2　津　島（宇和島・北宇和）　43
[12-16 17-13 8-12 9-15]
3　余　土（松　山）　62
[11-10 15-11 17-9 19-15]
4　西条南（西　条）　45
[4-18 15-18 12-10 15-20]
5　城　西（松　山）　67
[20-12 15-16 18-2 14-9]
6　今治西（今治・越智）　39
[24-14 21-8 20-12 18-14]
7　重　信（東温・上浮穴）　55
[10-24 9-20 22-15 14-16]
8　八　代（八幡浜・西宇和）　75

46　56　83　48

46　66

城西中学校

決：56－52

56

65　43　72　94

67　拓　南（松　山）　10
[14-8 21-9 22-12 10-9]
38　城　東（宇和島・北宇和）　11
[13-12 18-13 13-11 21-7]
67　松　前（伊　予）　12
[16-16 13-16 21-11 17-6]
49　川之江北（四国中央）　13
[15-16 10-12 9-7 22-13]
70　今治南（今治・越智）　14
[19-27 13-22 18-15 20-26]
90　宇　和（西　予）　15
[13-23 16-23 25-15 18-33]
32　大洲北（大洲・喜多）　16
[6-24 7-15 8-28 11-5]
72　椿　（松　山）　17