第47回四国中学校総合体育大会　競技結果

［卓球男子］

（2） 個人戦

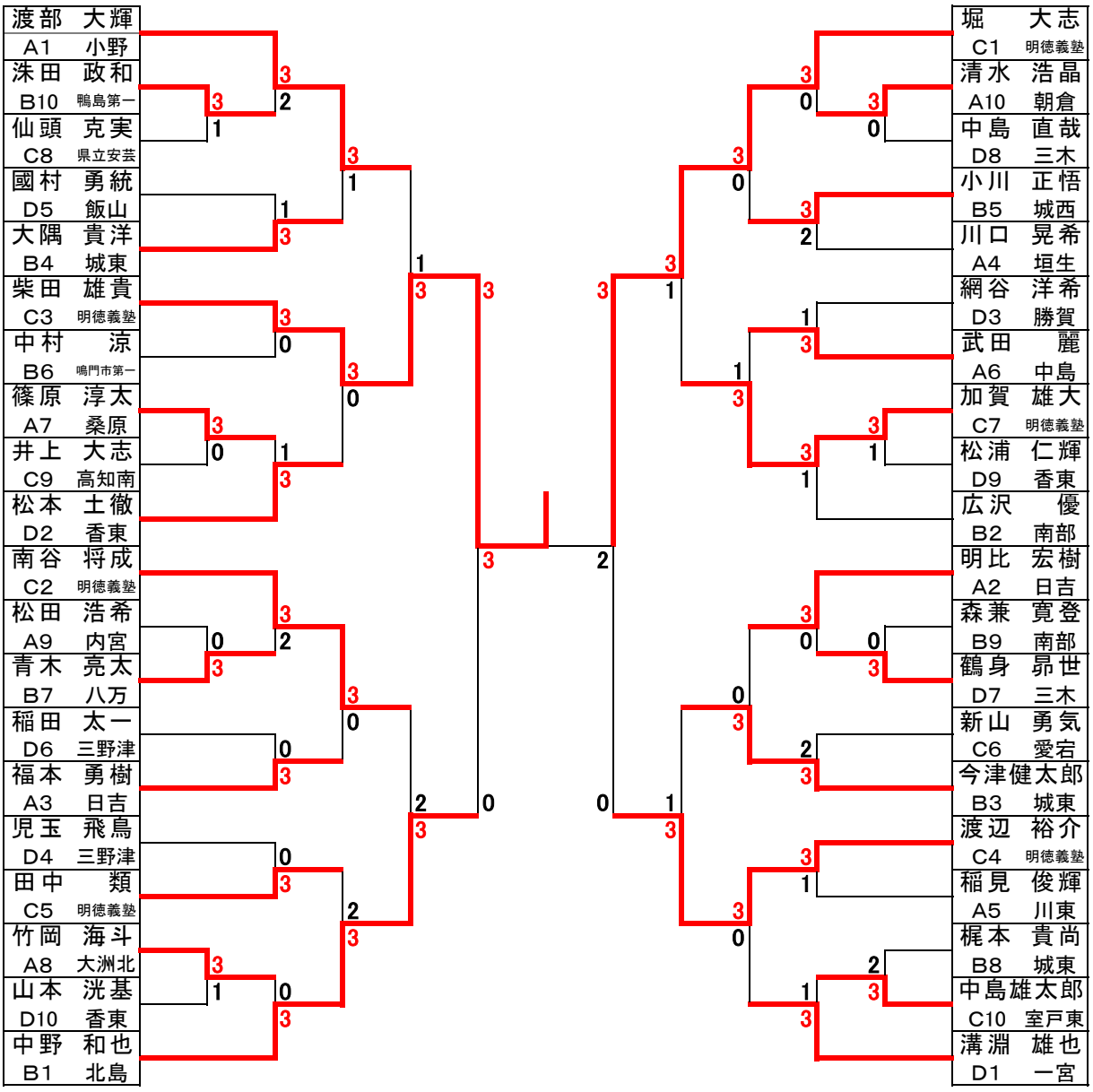

第47回四国中学校総合体育大会　競技結果

［卓球女子］

（2） 個人戦

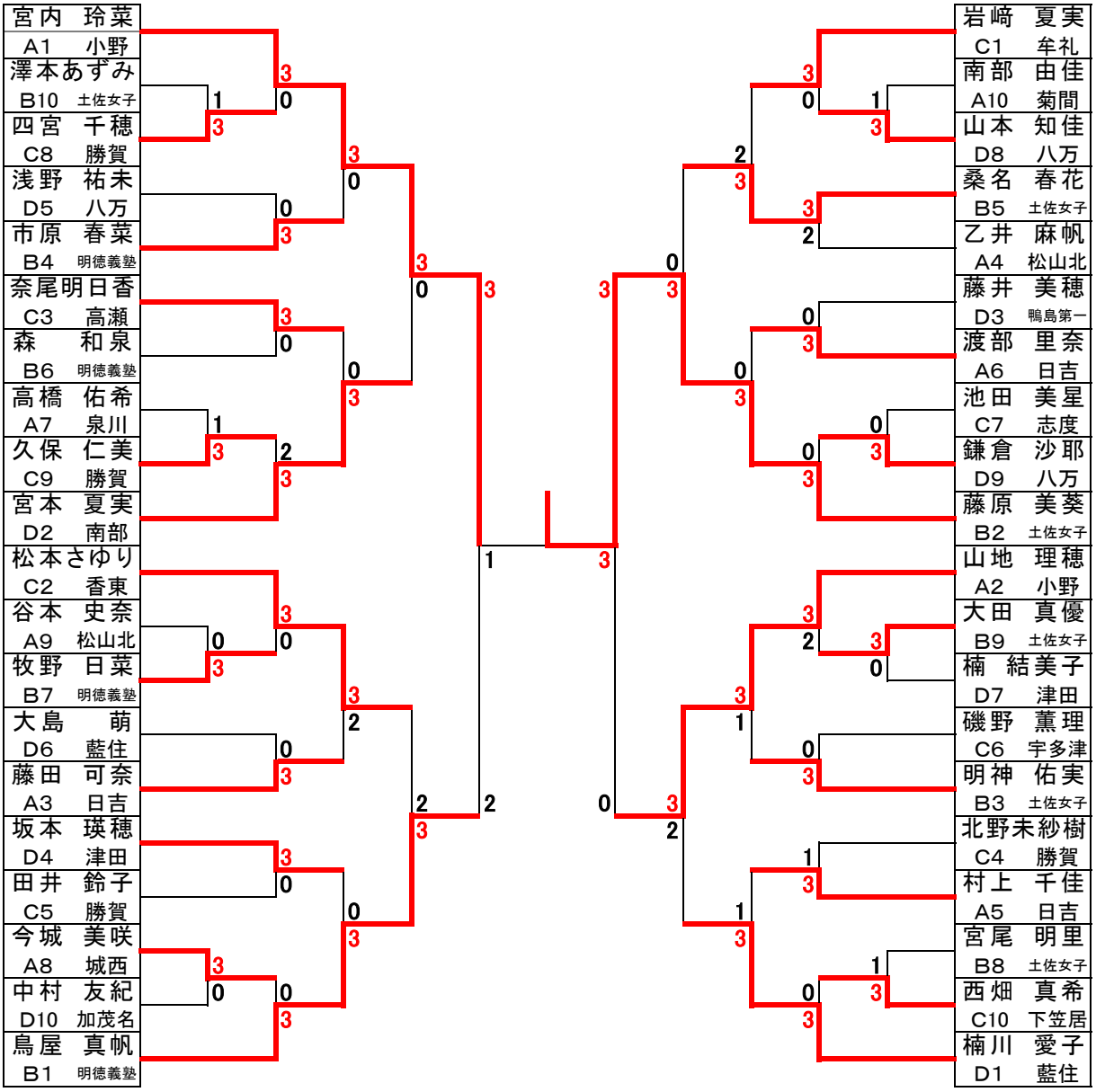

A〔　愛　媛　〕県　　B〔　高　知　〕県　　C〔　香　川　〕県　　D〔　徳　島　〕県