愛媛県中学校新人育大会　バスケットボール競技

期　日　：平成24年11月10日（土）　～　11月12日（月）
会　場　：10日（土）鬼北総合公園体育館（Aコート、Bコート）　女子　12：00～
　　11日（日）鬼北総合公園体育館（Aコート、Bコート）　女子　9：00～
　　11日（日）吉田町ふれあい公園（Cコート、Dコート）　男子　9：00～
　　12日（月）鬼北総合公園体育館（Aコート、Bコート）　男女　9：00～

【男　子】

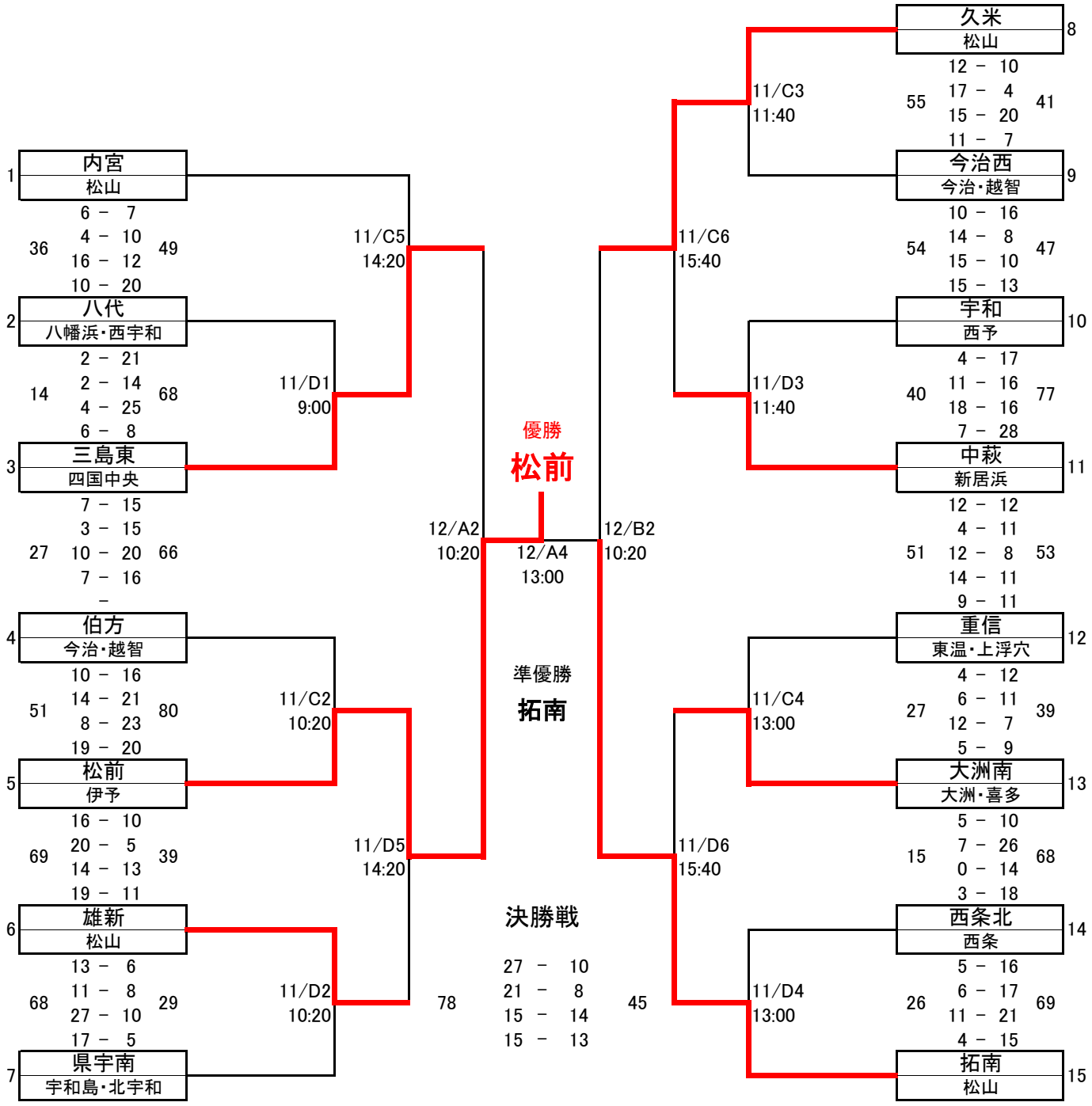

3位決定戦

三島東　39　3 － 20　6 － 20　12 － 16　18 － 21　77　久米

12/B4
13:00

【女　子】

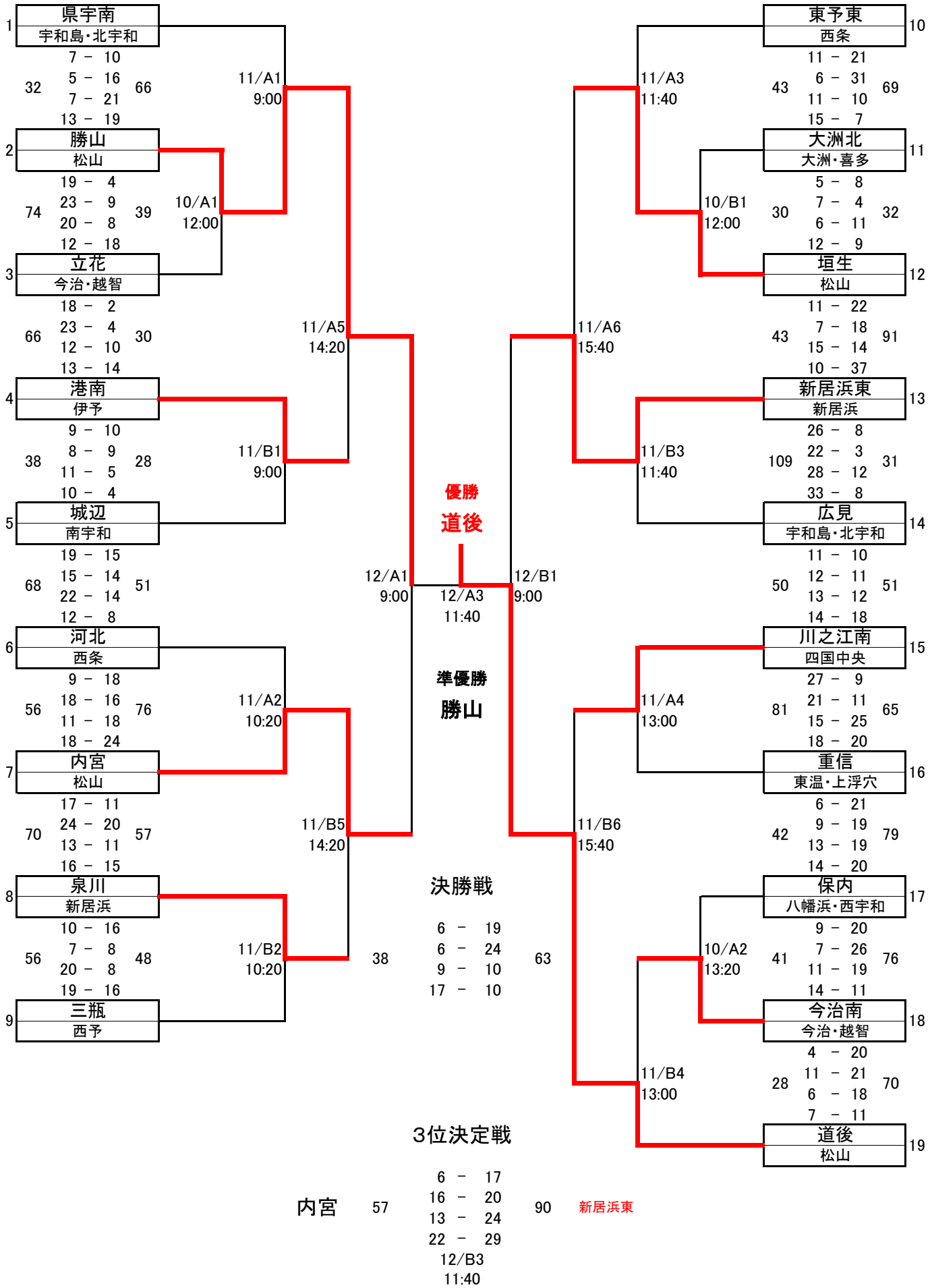
1 県宇南 宇和島・北宇和
7 － 10
5 － 16
7 － 21
13 － 19
32 66
2 勝山 松山
19 － 4
23 － 9
20 － 8
12 － 18
74 39
3 立花 今治・越智
18 － 2
23 － 4
12 － 10
13 － 14
66 30
4 港南 伊予
9 － 10
8 － 9
11 － 5
10 － 4
38 28
5 城辺 南宇和
19 － 15
15 － 14
22 － 14
12 － 8
68 51
6 河北 西条
9 － 18
18 － 16
11 － 18
18 － 24
56 76
7 内宮 松山
17 － 11
24 － 20
13 － 11
16 － 15
70 57
8 泉川 新居浜
10 － 16
7 － 8
20 － 8
19 － 16
56 48
9 三瓶 西予
11/A1 9:00
10/A1 12:00
11/A5 14:20
11/B1 9:00
11/A2 10:20
11/B5 14:20
11/B2 10:20
12/A1 9:00
12/A3 11:40
12/B1 9:00
優勝
道後
準優勝
勝山
決勝戦
6 － 19
6 － 24
9 － 10
17 － 10
38 63
10 東予東 西条
11 － 21
6 － 31
11 － 10
15 － 7
43 69
11 大洲北 大洲・喜多
5 － 8
7 － 4
6 － 11
12 － 9
30 32
12 垣生 松山
11 － 22
7 － 18
15 － 14
10 － 37
43 91
13 新居浜東 新居浜
26 － 8
22 － 3
28 － 12
33 － 8
109 31
14 広見 宇和島・北宇和
11 － 10
12 － 11
13 － 12
14 － 18
50 51
15 川之江南 四国中央
27 － 9
21 － 11
15 － 25
18 － 20
81 65
16 重信 東温・上浮穴
6 － 21
9 － 19
13 － 19
14 － 20
42 79
17 保内 八幡浜・西宇和
9 － 20
7 － 26
11 － 19
14 － 11
41 76
18 今治南 今治・越智
4 － 20
11 － 21
6 － 18
7 － 11
28 70
19 道後 松山
11/A3 11:40
10/B1 12:00
11/A6 15:40
11/B3 11:40
11/A4 13:00
10/A2 13:20
11/B6 15:40
11/B4 13:00
3位決定戦
内宮 57
6 － 17
16 － 20
13 － 24
22 － 29
12/B3 11:40
90 新居浜東