愛媛県中学校総合体育大会　バスケットボール競技

期　日　：　平成24年7月22日（日）　～　7月24日（火）
会　場　：　22日 伊予市民体育館　・　23日伊予市民体育館・コミュニティセンター体育館
　　24日コミュニティセンター体育館

【男　子】

1 拓　南
86 { 28 － 3 / 25 － 3 / 19 － 13 / 14 － 1 } 20
2 城　東
91 { 18 － 6 / 21 － 11 / 35 － 5 / 17 － 22 } 44
3 松　前
54 { 11 － 7 / 11 － 10 / 11 － 11 / 21 15 } 43
4 中　萩
61 { 18 － 4 / 6 － 5 / 18 － 10 / 19 － 7 } 26
5 西　条　北
62 { 23 － 0 / 18 － 11 / 13 － 6 / 8 － 7 } 24
6 愛　宕
41 { 14 － 14 / 8 － 8 / 8 － 14 / 11 － 10 } 46
7 伯　方
33 { 9 － 18 / 8 － 17 / 13 － 5 / 3 － 8 } 48
8 小　野

9 津　田
62 { 15 － 10 / 18 － 8 / 20 － 9 / 9 － 15 } 42
10 大　洲　南
92 { 20 － 13 / 25 － 12 / 21 － 10 / 26 － 8 } 43
11 宇　和
54 { 10 － 7 / 12 － 10 / 10 － 20 / 22 － 14 } 51
12 今　治　南
31 { 6 － 14 / 11 － 12 / 12 － 13 / 2 － 19 } 58
13 重　信
67 { 10 － 15 / 22 － 8 / 16 － 8 / 19 － 19 } 50
14 川之江北
36 { 5 － 18 / 12 － 21 / 8 － 26 / 11 － 13 } 78
15 宇和島南
39 { 9 － 18 / 14 － 16 / 9 － 12 / 7 － 25 } 71
16 久　米

優　勝
拓南

準優勝
久米

決勝戦
62 { 16 － 6 / 19 － 13 / 15 － 5 / 12 － 14 } 38

【女　子】

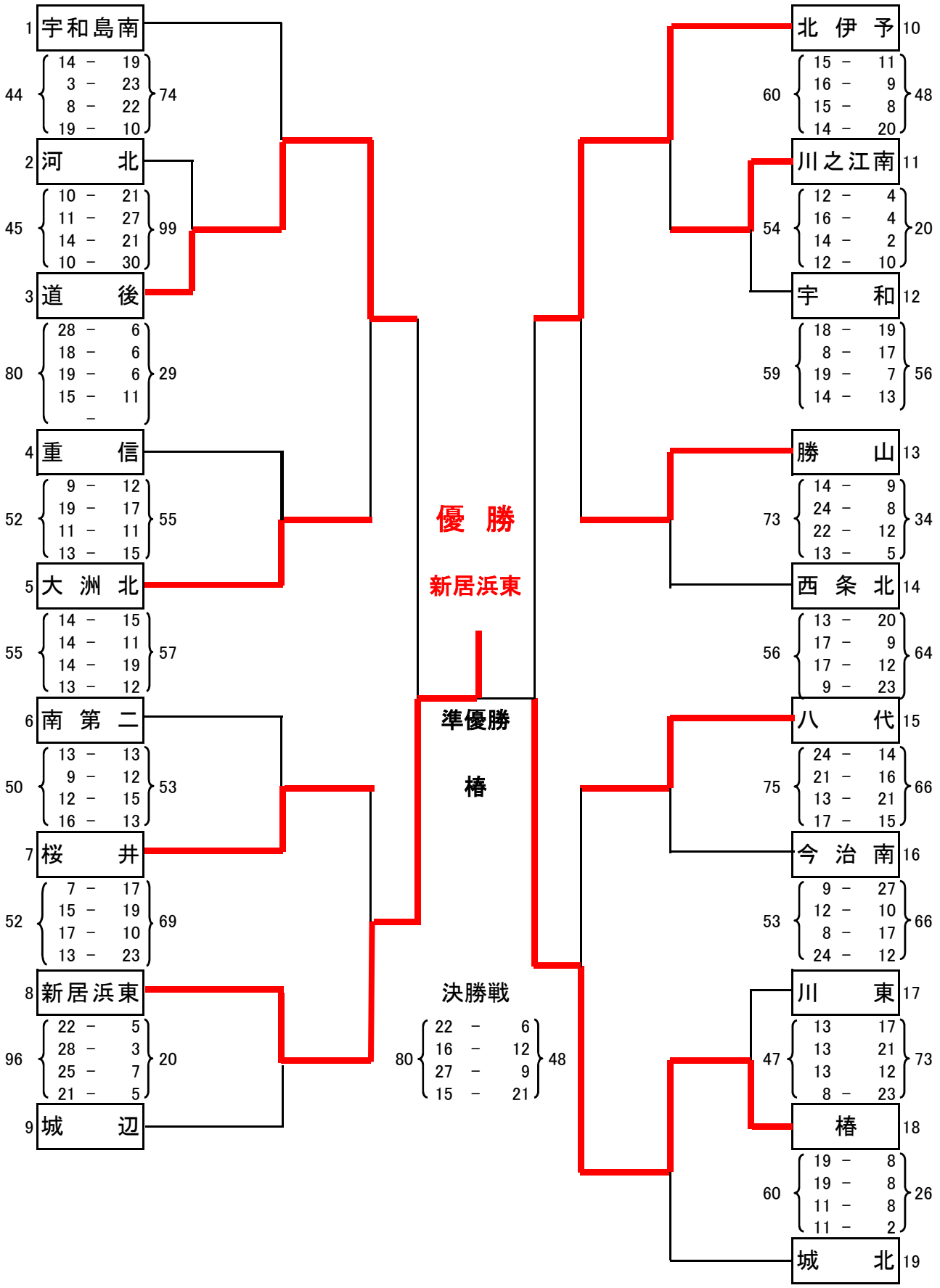
1 宇和島南
44 14 - 19 / 3 - 23 / 8 - 22 / 19 - 10 } 74
2 河　北
45 10 - 21 / 11 - 27 / 14 - 21 / 10 - 30 } 99
3 道　後
80 28 - 6 / 18 - 6 / 19 - 6 / 15 - 11 / - } 29
4 重　信
52 9 - 12 / 19 - 17 / 11 - 11 / 13 - 15 } 55
5 大 洲 北
55 14 - 15 / 14 - 11 / 14 - 19 / 13 - 12 } 57
6 南 第 二
50 13 - 13 / 9 - 12 / 12 - 15 / 16 - 13 } 53
7 桜　井
52 7 - 17 / 15 - 19 / 17 - 10 / 13 - 23 } 69
8 新居浜東
96 22 - 5 / 28 - 3 / 25 - 7 / 21 - 5 } 20
9 城　辺
10 北 伊 予
60 15 - 11 / 16 - 9 / 15 - 8 / 14 - 20 } 48
11 川之江南
54 12 - 4 / 16 - 4 / 14 - 2 / 12 - 10 } 20
12 宇　和
59 18 - 19 / 8 - 17 / 19 - 7 / 14 - 13 } 56
13 勝　山
73 14 - 9 / 24 - 8 / 22 - 12 / 13 - 5 } 34
14 西 条 北
56 13 - 20 / 17 - 9 / 17 - 12 / 9 - 23 } 64
15 八　代
75 24 - 14 / 21 - 16 / 13 - 21 / 17 - 15 } 66
16 今 治 南
53 9 - 27 / 12 - 10 / 8 - 17 / 24 - 12 } 66
17 川　東
47 13 17 / 13 21 / 13 12 / 8 - 23 } 73
18 椿
60 19 - 8 / 19 - 8 / 11 - 8 / 11 - 2 } 26
19 城　北
優　勝
新居浜東
準優勝
椿
決勝戦
80 22 - 6 / 16 - 12 / 27 - 9 / 15 - 21 } 48